Каталог продукции

- Специальная арматура для АЭС
- Специальная арматура для ТЭС
- Краны шаровые для систем тепловодоснабжения

Тяжпромарматура

СОДЕРЖАНИЕ

О КОМПАНИИ

АО «Тяжпромарматура» 2

СПЕЦИАЛЬНАЯ АРМАТУРА 3

Специальная арматура для АЭС 3

Задвижки клиновые, под приварку
DN 80, 100, 125, 150, 200, 250, 300, 350, 400, 450, 500, 600, 800 мм
Pp 1.1, 1.4, 1.6, 1.96, 2.5, 4.0, 5.5, 6.0, 8.6, 9.2, 9.8, 11.0, 12.0, 12.5, 12.9, 14.0, 18.0, 20.0, 24.5 МПа 4

Затворы обратные, под приварку
DN 100, 125, 150, 300, 400, 500, 600 мм
Pp 1.6, 2.5, 5.5, 8.6, 11.0, 12.0,18.0, 20.0 МПа 11

Специальная арматура для ТЭС 12

КРАНЫ ШАРОВЫЕ ДЛЯ СИСТЕМ ТЕПЛОВОДОСНАБЖЕНИЯ 18

Краны шаровые с ручным управлением
DN 50, 80, 100, 150, 200, 250, 300 мм
PN 1.6 МПа 18

Краны шаровые с ручным управлением или электроприводом
DN 25, 32, 40, 50, 80, 100, 150, 200, 250, 300, 400, 500 мм
PN 2.5 МПа 20

Краны шаровые камерной/надземной установки,
с ручным управлением (рукоятка) PN 2.5 МПа 21

Краны шаровые для подземной установки без колонны,
с ручным управлением (под Т-образный ключ) PN 2.5 МПа 23

Краны шаровые для подземной установки с колонной,
с ручным управлением (под Т-образный ключ) PN 2.5 МПа 24

Краны шаровые камерной/наземной установки,
с ручным управлением (редуктор с маховиком) PN 2.5 МПа 25

Краны шаровые камерной/надземной установки,
с электроприводом PN 2.5 МПа 26

АО «Тяжпромарматура» – разрабатывает, производит и поставляет трубопроводную арматуру для различных отраслей промышленности.

Высокое качество выпускаемой продукции, прогрессивные конструкторско-технологические решения позволяют Компании многие годы прочно удерживать лидирующие позиции среди поставщиков оборудования для газо-, нефтедобывающих и транспортирующих компаний.

Производственные мощности имеют свое сталелитейное и заготовительное производство, современное высокопроизводительное оборудование которого позволяет производить механическую обработку деталей диаметром до 4 метров и массой до 30 тонн, сварку узлов массой до 25 тонн с диаметром шва до 3 метров.

Продукция

Ежегодно выпускается свыше 25 000 единиц арматурной продукции, в том числе:

- шаровые краны для магистрального транспорта газа, нефти, нефтепродуктов, воды, пара DN 10 – 1400 мм PN 1.6 – 16.0 МПа;
- шиберные задвижки DN 250 – 1200 мм PN 1.6 – 15.0 МПа;
- клиновые задвижки DN 100 – 1200 мм PN 1.6 – 10.0 МПа;
- пневмоприводы, пневмогидроприводы, электрогидроприводы и редукторы для управления трубопроводной арматурой;
- специальная арматура для АЭС и ТЭС.

Качество

Система менеджмента сертифицирована на соответствие стандартам ISO 9001, ISO 14001, OHSAS 18001, СТО ГАЗПРОМ 9001 в отношении разработки и изготовления шаровых кранов, задвижек, клапанов предохранительных, затворов обратных, фланцев, пневмоприводов, пневмогидроприводов и электрогидроприводов для шаровых кранов.

С 1997 года предприятие обладает лицензией Американского Нефтяного Института на использование Официальной Монограммы API®, спецификации 6D.

Контроль качества продукции осуществляется с помощью различных методов, в том числе и неразрушающих (радиографический контроль, ультразвуковая, цветная и магнитопорошковая дефектоскопия), которые выполняются на современном оборудовании.

Все работы по изготовлению оборудования проводятся под жестким контролем российских контрольных органов (в том числе сертификационного центра НП «СЦ Настхол» и органа по сертификации «Нефтьсертико»), а также общепризнанных международных инспекторов Moody International, ILF, независимой экспертной организации — Группы Бюро Веритас (Bureau Veritas General Conditions).

Поставки продукции

Продукция пользуется стабильным спросом в России и за рубежом. Постоянные Заказчики Компании — лидеры нефтегазовой отрасли России и стран СНГ, крупнейшие объекты ТЭК.

301368, Россия, Тульская обл.,
г. Алексин, ул. Некрасова, 60
АО «Тяжпромарматура»
+7(48753) 9-07-70, +7(495) 411-77-57
office@aztpa.ru, office@ogscomp.ru
www.aztpa.ru

СПЕЦИАЛЬНАЯ АРМАТУРА

Специальная арматура для АЭС

АО «Тяжпромарматура» производит специальную трубопроводную арматуру для установки на действующих, модернизируемых и строящихся блоках атомных электростанций (типа ВВЭР и РБМК).

Специальная арматура (задвижки и затворы обратные I – III классов безопасности по ОПБ-88/97 «Общие положения обеспечения безопасности атомных станций») изготавливается по вновь разработанным техническим условиям, с учетом всех положений «Трубопроводная арматура для атомных станций. Общие технические требования» НП-068-05.

Для проектов АЭС/91, АЭС/92, АЭС/2006 с блоками типа ВВЭР:
- задвижки под приварку Рр 1.1–4.0 МПа DN 100–800 мм;
- задвижки под приварку Рр 5.5–24.5 МПа DN 80–800 мм;
- затворы обратные под приварку Рр 5.5–20.0 МПа DN 100–600 мм.

Для модернизации и продления срока эксплуатации блоков типа РБМК:
- задвижки под приварку Рр 11.0 МПа DN 150–800 мм.

Конструктивные особенности и преимущества:
- полное соответствие «Общим техническим требованиям» НП-068-05;
- увеличенный срок службы;
- увеличенный межремонтный период;
- возможность регламентного ремонта арматуры по фактическому состоянию;
- адаптированность к имеющимся на АЭС системам диагностики;
- возможность комплектации современными средствами диагностики;
- наличие «полноперепадных» исполнений задвижек по всем типоразмерным рядам.

Задвижки клиновые, под приварку
DN 80, 100, 125, 150, 200, 250, 300, 350, 400, 450, 500, 600, 800 мм
Pp 1.1, 1.4, 1.6, 1.96, 2.5, 4.0, 5.5, 6.0, 8.6, 9.2, 9.8, 11.0, 12.0, 12.5, 12.9, 14.0, 18.0, 20.0, 24.5 МПа

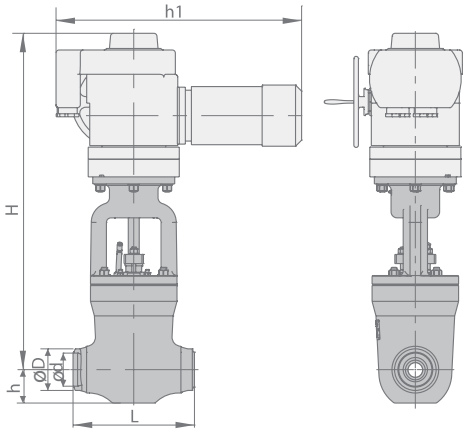

Рис. 1

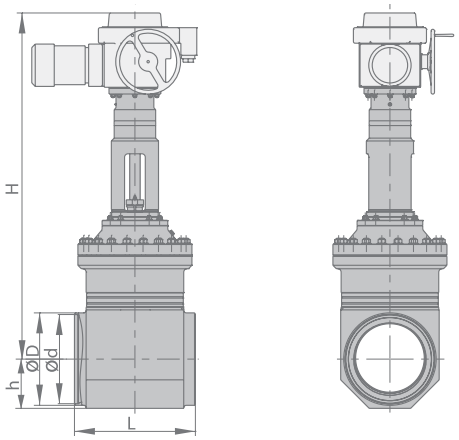

Рис. 2

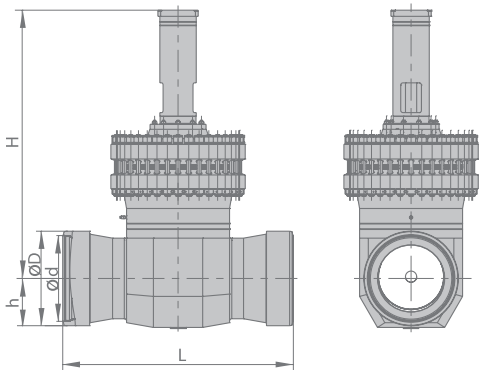

Рис. 3

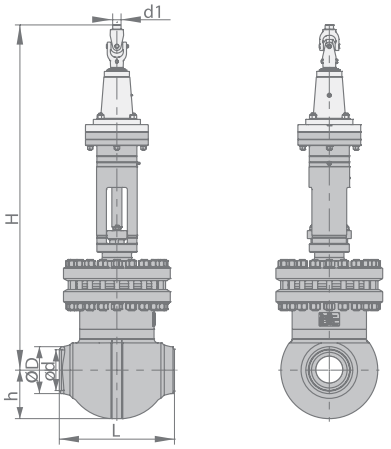

Рис. 4

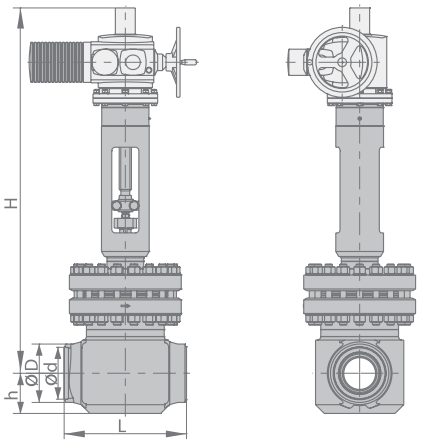

Рис. 5

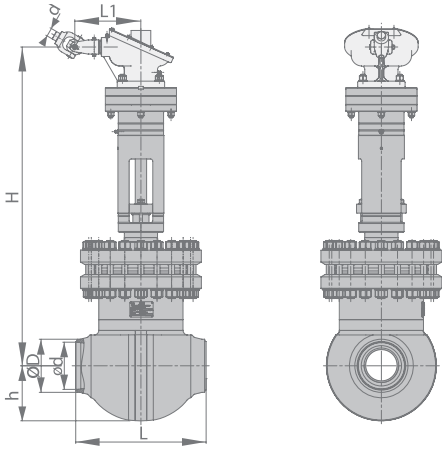

Рис. 6

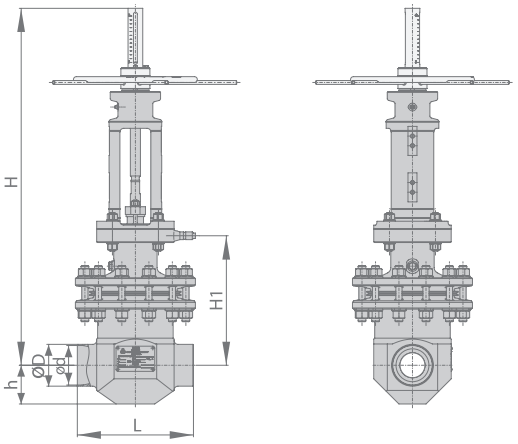

Рис. 7

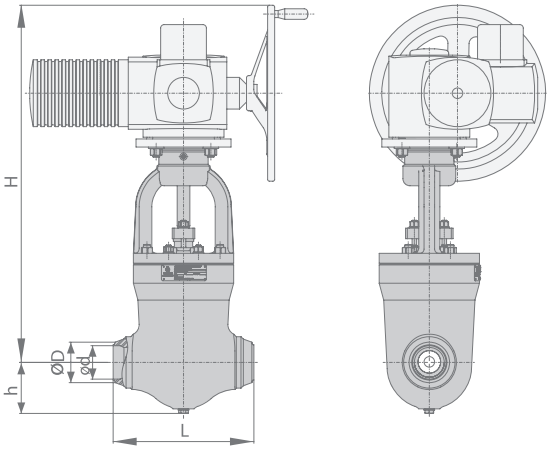

Рис. 8

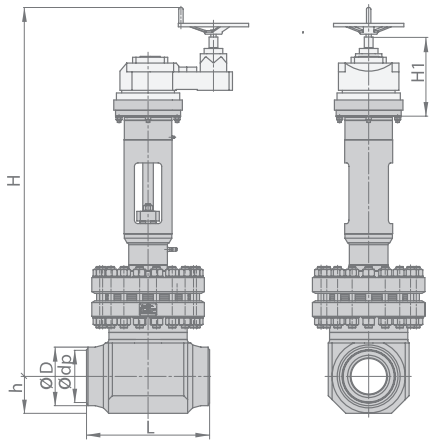

Рис. 9

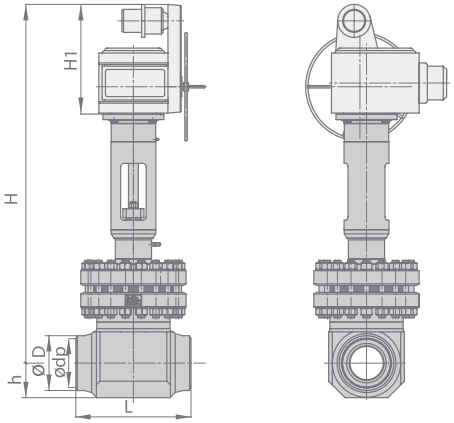

Рис. 10

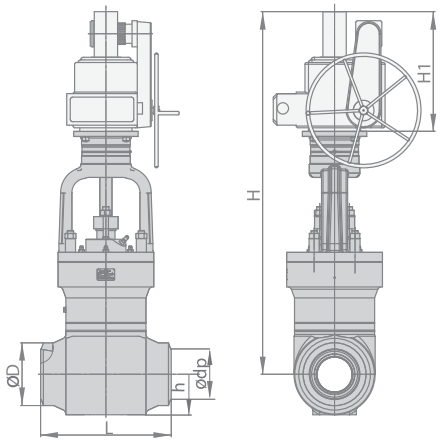

Рис. 11

Задвижки клиновые, под приварку Рр до 2.5 МПа (по ТУ 3741-006-59162910-2007)

ГАБАРИТНЫЕ И ПРИСОЕДИНИТЕЛЬНЫЕ РАЗМЕРЫ — **Размеры и масса указаны для справок**

Условное обозначение	DN, мм	Расчетные параметры		Марка материала	Способ управл.	Классиф. по НП-068-05	Место установки	D	d	H	H1	h	L	Масса, кг	Прим.
		Рр , МПа	Т, °С					мм							
КНПГ 410-100-ЭК-90	100	2,5	250	нж	Э	2BIIb, 3CIIIb	П	108	99	968	435	100	300	130	Рис. 2
КНПГ 410-100-ЭД-90										975	440			128	Рис. 5
КНПГ 410-100-ЭА-90							О			968	435			138	Рис. 10
КНПГ 410-100-МШ-90				нж	МШ	2BIIb, 3CIIIb	О, П	108	99	930	-			120	Рис. 7
КНПГ 211-100-ЭК-90				угл	Э	2BIIb, 2BIIIb, 3CIIIb, 3CIIIc	П	110	102	968	435			130	Рис. 2
КНПГ 211-100-ЭД-90										970	440			128	Рис. 5
КНПГ 211-100-ЭА-90							О			968	435			138	Рис. 10
КНПГ 211-100-ЭА-92							П	108		1065					Рис. 10
КНПГ 211-100-ММ-90					М		О, П	108		934	-			95	Рис. 7
КНПГ 211-100-МШ-90					МШ		О	110		930	-			90	Рис. 4
КНПГ 410-150-ЭК-90	150	2,5	250	нж	Э	2BIIb, 3CIIIb	П	160	150	1028	435	123	400	201	Рис. 2
КНПГ 410-150-ЭД-90										1040	440			162	Рис. 5
КНПГ 410-150-ЭА-91							О			1028	435			170	Рис. 10
КНПГ 410-150-МШ-90					МШ	2BIIb	О, П			960	-			140	Рис. 4
КНПГ 211-150-ЭК-90				угл	Э	2BIIb, 2BIIIb, 3CIIIb, 3CIIIc	П		151	1028	435			201	Рис. 2
КНПГ 211-150-ЭД-90										1030	440			177	Рис. 5
КНПГ 211-150-ЭА-90							О			1030	440			153	Рис. 10
КНПГ 211-150-ЭА-91							П	159		1120	435		350	189	Рис. 10
КНПГ 211-150-МШ-90					МШ		О, П	160		980	-		400	120	Рис. 4
КНПГ 211-150-ММ-90					М			159		1055	-		350	164	Рис. 7
КНПГ 410-150-ЭК-91		1,6	250	нж	Э	2BIIb, 3CIIIb	О	159	150	1050	365	123	350	180	Рис. 2
КНПГ 410-200-ЭК-92	200	1,6	250	угл	Э	2BIIb, 3CIIIb	О	220	209	1050	365	123	400	204	Рис. 2
КНПГ 410-200-ЭК-90	200	2,5	250	нж	Э	2BIIb, 3CIIIb	П	225	209	1045	360	123	400	290	Рис. 2
КНПГ 410-200-ЭД-90										1050				322	Рис. 5
КНПГ 410-200-ЭА-90							О			1045				347	Рис. 10
КНПГ 410-200-МШ-90					МШ		О, П			1000	-			200	Рис. 4
КНПГ 410-200-ММ-90					М					947				166	Рис. 7
КНПГ 410-200-КЗ-90					КЗ					810				220	Рис. 6
КНПГ 410-200-ЭК-93				угл	Э	2BIIb, 2BIIIb, 3CIIIb, 3CIIIc	П	224	200	1045	360			290	Рис. 2
КНПГ 410-200-ЭД-93			250				П			1050				242	Рис. 5
КНПГ 410-200-ЭА-93							О			1045				245	Рис. 10
КНПГ 410-200-МШ-93					МШ		О, П			1000	-			160	Рис. 4
КНПГ 410-200-ММ-93					М			225		1060				165	Рис. 7
КНПГ 211-200-ЭА-90			250		Э		О			1045	360			194	Рис. 10
КНПГ 211-200-ЭА-91								219	208	1120	435				Рис. 10
КНПГ 211-200-ЭК-90							П	225	200	1045	360			201	Рис. 2
КНПГ 211-200-ЭД-90										1050	370			223	Рис. 5
КНПГ 211-200-ММ-90					М		О, П			947	-			170	Рис. 7
КНПГ 211-200-МШ-90					МШ					1000				190	Рис. 4
КНПГ 410-250-ЭК-94		1,6	250		Э		О	220	209	1050	365			232	Рис. 2
КНПГ 410-250-ЭК-90	250	2,5	250	нж	Э	2BIIb, 2BIIIb, 3CIIIb, 3CIIIc	П	275	255	1300	360	168	450	350	Рис. 2
КНПГ 410-250-ЭД-90										1320				355	Рис. 5
КНПГ 410-250-ЭА-90							О			1300				365	Рис. 10
КНПГ 410-250-МШ-90					МШ		П			1050	-			290	Рис. 4
КНПГ 410-250-ММ-90					М					1300					Рис. 7
КНПГ 211-250-ЭК-90		2,5	250	угл	Э		П	280	259		361			350	Рис. 2
КНПГ 211-250-ЭД-90										1100	360			355	Рис. 5
КНПГ 211-250-ЭА-90							О							360	Рис. 10
КНПГ 211-250-МШ-90					МШ		О, П			1050	-			290	Рис. 4
КНПГ 211-250-ММ-90					М					1000				300	Рис. 7
КНПГ 410-300-ЭК-90	300	2,5	250	нж	Э	2BIIb, 2BIIIb, 3CIIIb, 3CIIIc	П	328	305	1294	320	168	500	469	Рис. 2
КНПГ 410-300-ЭК-92							О			1320	360			380	Рис. 2
КНПГ 410-300-ЭД-90							П			1300	340			432	Рис. 5
КНПГ 410-300-ЭА-90							О			1294	320			442	Рис. 10
КНПГ 410-300-ММ-90					МШ		П			1000	-			320	Рис. 7
КНПГ 410-300-МШ-90					М					1100				369	Рис. 4
КНПГ 211-300-ЭК-90		2,5	250	угл	Э		П		311	1300	360			370	Рис. 2
КНПГ 211-300-ЭД-90										1350	370			375	Рис. 5
КНПГ 211-300-ЭА-90							О			1300	360			380	Рис. 10
КНПГ 211-300-ММ-90					М		О, П			1294	-			320	Рис. 7
КНПГ 211-300-МШ-90					МШ					1100				310	Рис. 4
КНПГ 211-350-ЭК-93	350	1,4	250	угл	Э	2BIIb, 2BIIIb, 3CIIIb, 3CIIIc	П	378	361	1300	360	168	700	932	Рис.2
КНПГ 211-350-ЭД-93										1350				1030	Рис. 5
КНПГ 410-350-ЭК-90		2,5		нж			П	386	367	1294	320	168	700	1090	Рис. 2
КНПГ 410-350-ЭД-90										1300	340			1100	Рис. 5
КНПГ 410-350-ЭА-90							О			1294	320			1020	Рис. 10
КНПГ 211-400-ЭК-93	400	1,1	75	угл	Э	2BIIb, 2BIIIb, 3CIIIb, 3CIIIc	П	430	410	1612	445	331	700	1223	Рис. 2
КНПГ 211-400-ЭД-93														1540	Рис. 5
КНПГ 211-400-КЗ-95		2,5	250	угл	КЗ		О, П			1703	-			1030	Рис. 6
КНПГ 211-400-ЭА-95					Э		П	430	410	1703	520	331	700	690	Рис. 11
КНПГ 410-400-ММ-90		1,96	90	нж	М		О, П		412	1000	-			869	Рис. 7

Условное обозначение	DN, мм	Расчетные параметры		Марка материала	Способ управл.	Классиф. по НП-068-05	Место установки	D	d	H	H1	h	L	Масса, кг	Прим.
		Pp , МПа	T, °C					мм							
КНПГ 410-400-ЭК-90	400	2,5	250	нж	Э	2BIIb, 2BIIIb,3CIIIb, 3CIIIc	П	435	412	1600	360	331	700	890	Рис. 2
КНПГ 410-400-ЭД-90										1650	370			866	Рис. 5
КНПГ 410-400-ЭА-90							О			1600	360			971	Рис. 10
КНПГ 410-400-КЗ-90					КЗ		О, П	430		1330	-		600	1150	Рис. 6
КНПГ 410-400-МШ-90					МШ			435		1200			700	1060	Рис. 4
КНПГ 410-400-КЗ-93					КЗ									1030	Рис. 6
КНПГ 211-400-ЭК-90				угл	Э		П	430	410	1612	445	331		685	Рис. 2
КНПГ 211-400-ЭК-92										1716	533			980	Рис. 2
КНПГ 211-400-ЭД-90										1612	445			1233	Рис. 5
КНПГ 211-400-ЭА-90							О							1050	Рис. 10
КНПГ 211-400-ММ-90					М		О, П			1350	-			610	Рис. 7
КНПГ 211-400-КЗ-90					КЗ					1735				1380	Рис. 6
КНПГ 211-500-ЭК-92	500	1,6	250	угл	Э	2BIIb, 2BIIIb, 3CIIIb, 3CIIIc	П	535	516	2006	440	400	700	1560	Рис. 2
КНПГ 211-500-ЭД-92										2010	450			1410	Рис. 5
КНПГ 410-500-ЭК-90	500	2,5	250	нж	Э	2BIIb, 2BIIIb, 3CIIIb, 3CIIIc	П	535	516	2006	440	400	700	1560	Рис. 2
КНПГ 410-500-ЭД-90										2050	450			1410	Рис. 5
КНПГ 410-500-ЭА-90					Э		О			2006	440			1574	Рис. 10
КНПГ 410-500-КЗ-90					КЗ		О, П	536		1550	-			1300	Рис. 6
КНПГ 410-500-ЦЗ-90					ЦЗ			535		1100				1350	Рис. 9
КНПГ 410-500-КЗ-93					КЗ					1300				1350	Рис. 6
КНПГ 211-500-ЭК-90				угл	Э		П			2006	440			1560	Рис. 2
КНПГ 211-500-ЭД-90										2010	450			1410	Рис. 5
КНПГ 211-500-ЭА-90							О			2006	440			1574	Рис. 10
КНПГ 211-500-КЗ-90					КЗ		О, П	536		1835	-			1390	Рис. 6
КНПГ 211-500-ЦЗ-90					ЦЗ			535		1100				1400	Рис. 9
КНПГ 211-500-ЭА-93					Э		П			2420	715	399		1490	Рис. 11
КНПГ 410-600-ЭА-90	600	2,5	250	нж	Э	2BIIb, 2BIIIb, 3CIIIb, 3CIIIc	П	634	608	2380	600	388	800	3170	Рис. 10
КНПГ 410-600-ЭД-90										2400				2950	Рис. 5
КНПГ 410-600-ЭА-92							О			2380				3250	Рис. 10
КНПГ 410-600-ЦЗ-90					ЦЗ		О, П			1250				2850	Рис. 9
КНПГ 211-600-ЭД-92		2,5	250	угл	Э		О			2380	-			2360	Рис. 5
КНПГ 211-600-ЭК-90							П			2380				2360	Рис. 2
КНПГ 211-600-ЭК-92							О			2380				2360	Рис. 2
КНПГ 211-600-КЗ-90					КЗ		О, П			2300				2510	Рис. 6
КНПГ 211-600-ЭА-90					Э		П			2380	600			2360	Рис. 10
КНПГ 211-600-ЭА-93								635		2850	-	400		3170	Рис. 11
КНПГ 211-600-ЭА-94							О	635	608	2380	600	388	800	2995	Рис. 5
КНПГ 211-600-ЭД-90							П			2380				2995	Рис. 5
КНПГ 211-600-ЦЗ-90					ЦЗ		О, П			1250	-			2500	Рис. 9
КНПГ 410-800-ЭА-90	800	2,5	250	нж	Э	2BIIb, 2BIIIb, 3CIIIb, 3CIIIc	П	825	803	2750	600	435	1400	3460	Рис. 10
КНПГ 410-800-ЭД-90														3250	Рис. 5
КНПГ 410-800-ЦЗ-90					ЦЗ		О, П	824		1500	-			3200	Рис. 9
КНПГ 211-800-ЭА-90		2,5		угл	Э		П	825	804	2860	710	450	810	3460	Рис. 10
КНПГ 211-800-ЭА-92							О	824							Рис. 10
КНПГ 211-800-ЭД-90		2,5					П			2500	600	435	1400	2635	Рис. 6
КНПГ 211-800-ЭД-92															Рис. 6
КНПГ 211-800-ЭД-94							О								Рис. 6
КНПГ 211-800-ЭК-90							П								Рис. 2
КНПГ 211-800-ЭК-92							О								Рис. 2
КНПГ 211-800-КЗ-90					КЗ						-			3150	Рис. 6
КНПГ 211-800-ЦЗ-90					ЦЗ		О, П			1500	-				Рис. 9

Задвижки клиновые, под приварку Pp 4.0 МПа (по ТУ 3741-006-59162910-2007)

ГАБАРИТНЫЕ И ПРИСОЕДИНИТЕЛЬНЫЕ РАЗМЕРЫ — **Размеры и масса указаны для справок**

Условное обозначение	DN, мм	Расчетные параметры		Марка материала	Способ управл.	Классиф. по НП-068-05	Место установки	D	d	H	H1	h	L	Масса, кг	Прим.
		Pp , МПа	T, °C					мм							
КНПГ 211-100-ЭК-91	100	4,0	250	угл	Э	2BIIb, 2BIIIb, 3CIIIb, 3CIIIc	П	110	97	968	435	100	300	130	Рис. 2
КНПГ 211-100-ЭД-91										970	440			128	Рис. 5
КНПГ 211-150-ЭК-91	150	4,0	250	угл	Э	2BIIb, 2BIIIb, 3CIIIb, 3CIIIc	П	160	148	1028	435	123	400	201	Рис. 2
КНПГ 211-150-ЭД-91										1030	440			168	Рис. 5
КНПГ 410-150-ЭК-92			300			2BIIb, 3CIIIb								168	Рис. 2
КНПГ 410-200-ЭК-91	200	4,0	250	нж	Э	2BIIb, 3CIIb	П	225	208	1045	360	123	400	245	Рис. 2
КНПГ 410-200-ЭД-91				угл										245	Рис. 5
КНПГ 211-200-ММ-91					М	2BIIb, 2BIIIb, 3CIIIb, 3CIIIc			204	947	-			190	Рис. 7
КНПГ 211-200-ЭК-91					Э					1045	360			225	Рис. 2
КНПГ 211-200-ЭД-91										1050	370			223	Рис. 5
КНПГ 211-250-ЭК-91	250	4,0	250	угл	Э	2BIIb, 2BIIIb, 3CIIIb, 3CIIIc	П	280	256	1100	360	168	450	420	Рис. 2
КНПГ 211-250-ЭД-91										1150	370			430	Рис. 5
КНПГ 410-300-ЭК-91	300	4,0	250	нж	Э	2BIIb, 2BIIIb, 3CIIIb, 3CIIIc	П	328	305	1294	320	168	500	329	Рис. 2
КНПГ 410-300-ЭД-91										1300	340			434	Рис. 5
КНПГ 211-300-ЭК-91				угл					303		360			440	Рис. 5
КНПГ 211-300-ЭД-91										1350	370			445	Рис. 5

Условное обозначение	DN, мм	Расчетные параметры		Марка материала	Способ управл.	Классиф. по НП-068-05	Место установки	D	d	H	H1	h	L	Масса, кг	Прим.
		Pp , МПа	T, °C					мм							
КНПГ 211-400-ММ-91	400	4,0	250	угл	М	2BIIb, 2BIIIb, 3CIIIb, 3CIIIc	О, П	430	410	1802	509	331	700	895	Рис. 7
КНПГ 211-400-ЭК-91					Э		П			1612	445			1055	Рис. 5
КНПГ 211-400-ЭД-91														1620	Рис. 5
КНПГ 211-500-ЭА-91	500	4,0	250	угл	Э	2BIIb, 2BIIIb, 3CIIIb, 3CIIIc	П	535	516	2006	440	400	700	1574	Рис. 10
КНПГ 211-600-ЭА-91	600	4,0	250	угл	Э	2BIIb, 2BIIIb, 3CIIIb, 3CIIIc	П	634	598	2380	600	400	800	3170	Рис. 10
КНПГ 211-600-ЭА-92								635	598	2900	700	396	800	3300	Рис. 11
КНПГ 211-600-ЭА-95							О								Рис. 11
КНПГ 211-600-ЭД-91							П								Рис. 11
КНПГ 211-600-ЭД-93							О								Рис. 5
КНПГ 211-600-ЭК-91							П								Рис. 5
КНПГ 211-600-ЭК-93							О								Рис. 2
КНПГ 211-600-КЗ-91					КЗ		О, П				-				Рис. 2
КНПГ 211-600-ЦЗ-91					ЦЗ						-				Рис. 10
КНПГ 211-800-ЭА-91	800	4,0	250	угл	Э	2BIIb, 2BIIIb, 3CIIIb, 3CIIIc	П	824	804	2500	600	435	1400	3460	Рис. 10
КНПГ 211-800-ЭА-93							О								Рис. 10
КНПГ 211-800-ЭД-91							П	635		2380			800	3410	Рис. 10
КНПГ 211-800-ЭД-93							О							3450	Рис. 10
КНПГ 211-800-ЭК-91							П			2732	850			3480	Рис. 10
КНПГ 211-800-ЭК-93							О							3530	Рис. 10
КНПГ 211-800-КЗ-91					КЗ		О, П	830		2010	410		1400	3160	Рис. 10
КНПГ 211-800-ЦЗ-91					ЦЗ			824		2000	-			3150	Рис. 10

Задвижки клиновые, под приварку Pp 5.5-12.9 МПа (по ТУ 3741-005-59162910-2007)

ГАБАРИТНЫЕ И ПРИСОЕДИНИТЕЛЬНЫЕ РАЗМЕРЫ — **Размеры и масса указаны для справок**

Условное обозначение	DN, мм	Расчетные параметры		Марка материала	Способ управл.	Классиф. по НП-068-05	Место установки	D	d	H	H1	h	L	Масса, кг	Прим.
		Pp , МПа	T, °C					мм							
КНПГ 401-080-ЭК-01,- 91	80	11,0	300	нж	Э	3CIIIa	П	94	74	955	320	110	400	278	Рис. 2
КНПГ 401-080-ЭД-91										1067	432			283	Рис. 8
КНПГ 203-100-ЭА	100	12,0	250	нж	Э	3CIIIa	П	115	95	1095	460	125	500	255	Рис.1
КНПГ 203-100-ЭА-90										1094			400		Рис. 11
КНПГ 203-100-ММ-90		12,9			М					927	-			185	Рис.7
КНПГ 402-100-ММ,-90	100	11,0	300	нж	М	2BIIa	О, П	112	97	1135	-	140	400	310	Рис. 7
КНПГ 402-100-ЭК,-90					Э		П			1196	320			388	Рис. 2
КНПГ 402-100-ЭД-90										1200				389	Рис. 5
КНПГ 402-100-ЭК-91							О			1080	445	110		295	Рис.2
КНПГ 402-100-ЭА							П			1094	460			250	Рис.1
КНПГ 401-100-ЭК-02,-92	100	12,0	250	нж	Э	3CIIIa	П	112	93	1015	380	110	400	248	Рис. 1
КНПГ 401-100-ЭД-92										1067	432			329	Рис. 8
КНПГ 203-100-ЭК,-90				угл				115	95	1080	445	135		334	Рис. 1
КНПГ 203-100-ЭД-90										1100	450			297	Рис. 8
КНПГ 401-125-ЭК-94	125	9,2	300	нж	Э	2BIIa	О	146	120	1191	445	140	450	440	Рис. 2
КНПГ 401-150-ЭА-91	150	11,0	150	нж	Э	2BIIIa	П	162	143	1272	520	120	450	400	Рис. 10
КНПГ 402-150-ЭК,-90			300	нж		2BIIa	П	165		1287	380	173	400	414	Рис. 2
КНПГ 402-150-ЭА						2BIIa, 3CIIIa	Б			1600	526	172		418	Рис. 11
КНПГ 402-150-ЭД-90						2BIIa	П			1300	390	173		403	Рис. 5
КНПГ 402-150-ГГ,-01,-90, -91						2BIIa, 3CIIIa	Б			1282	-			363	Рис. 4
КНПГ 206-150-ЭК,-01,-90. -91				угл			П		142	1280	-			420	Рис. 2
КНПГ 206-150-ЭА										1600	526	172		430	Рис. 11
КНПГ 402-150-ЭА-90			150	нж		2BIIa			143	1300	390	173		403	Рис. 10
КНПГ 402-150-ЭА-91															Рис. 10
КНПГ 402-150-ЭК-91		9,8	170			3CIIIa									Рис. 2
КНПГ 205-150-ЭА-92	150	12,9	250	угл	Э	3CIIIa	П	162	125	1318	520	174	490	460	Рис. 11
КНПГ 205-150-ЭА-93															
КНПГ 205-150-ЭК-02,-92	150	12,0 (8,6)	250 (300)	угл	Э	3CIIIa	П	162	142	1193	380	182	490	450	Рис. 1
КНПГ 205-150-ЭД-92										1200	390			427	Рис. 8
КНПГ 205-150-ЦЗ-02					ЦЗ					1100	-			385	Рис. 17
КНПГ 402-200-ЭА	200	11,0	300	нж	Э	2BIIa	О	224	199	1693	520	185	550	770	Рис. 10
КНПГ 402-200-ЭА-02		8,6									590	232		820	
КНПГ 402-200-ЭК	200	9,2	300	нж	Э	2BIIa, 3CIIIa	П, Б	224	199	1630	440	185	550	815	Рис. 2
КНПГ 402-200-ЭК-01		11,0	300	нж	Э	2BIIa, 3CIIIa	Б	224	199	1630	440	185	550	815	Рис. 2
КНПГ 402-200-ЭК-91		8,6					П, Б								Рис. 2
КНПГ 402-200-ЭД-91	200	8,6	300	нж	Э	2BIIa	П	224	199	1650	450	185	550	691	Рис. 5
КНПГ 402-200-ЭД	200	9,2	300	нж	Э	2BIIa	П	224	199	1700	530	185	550	691	Рис. 5

Условное обозначение	DN, мм	Расчетные параметры		Марка материала	Способ управл.	Классиф. по НП-068-05	Место установки	D	d	H	H1	h	L	Масса, кг	Прим.
		Pp , МПа	T, °C					мм							
КНПГ 402-200-ЦЗ	200	11,0	300	нж	ЦЗ	2BIIa, 3CIIIa	Б	224	199	1575	-	233	550	770	Рис. 9
КНПГ 402-200-КЗ					КЗ					1402	-			746	Рис. 6
КНПГ 402-200-ГГ-01,-90, -91					Г					1650	374			740	Рис. 4
КНПГ 206-200-ЭК, -90	200	11,0	300	угл	Э	2BIIa	П	224	195	1630	440	185	550	843	Рис. 2
КНПГ 206-200-ЭД-90										1650	450			858	Рис. 5
КНПГ 206-200-ГГ					Г	2BIIa, 3CIIIa				1547	-	233		733	Рис. 4
КНПГ 206-200-ЭА					Э					1693	520	235		770	Рис. 11
КНПГ 206-200-ЭА-91	200	12,5	230	угл	Э	2BIIa	П	224	195	1710	520	185	550	850	Рис. 10
КНПГ 206-200-ММ-90		12,0	250		М					1800	499	232		772	Рис. 9
КНПГ 206-200-ЭА-92		11,0	300		Э		О			1793	520			850	Рис. 11
КНПГ 206-200-ЭА-93		8,6				3CIIIa				1708		167		710	Рис. 11
КНПГ 206-200-ЭК-91		12,9	250				П			1638	440	232		843	Рис. 2
КНПГ 205-250-ЭК-04, -94	250	12,0	275	угл	Э	3CIIIa	П	273	244	1427	440	240	650	671	Рис. 1
КНПГ 205-250-ЭД-94										1450	450			700	Рис. 8
КНПГ 205-250-ЦЗ-04					ЦЗ					1400	-			750	Рис. 17
КНПГ 205-250-ММ-94					М					1300				620	Рис. 7
КНПГ 205-250-ЭА-92		8,6	300		Э					1562	520	230		720	Рис. 11
КНПГ 402-300-ЭК-01,-91	300	5,5	150	нж	Э	2BIIa, 3CIIIa	П, Б	333	297	1940	440	230	700	1637	Рис. 2
КНПГ 402-300-ЭД-91						2BIIa	П			2000	450	239		1513	Рис. 5
КНПГ 402-300-ЦЗ,-01,-90, -91	300	11,0	300	нж	ЦЗ	2BIIa, 3CIIIa	Б	333	297	2043	-	233	700	1576	Рис. 9
КНПГ 416-300-ЭД					Э			334		1950	-			1660	Рис. 5
КНПГ 402-300-ЭА,-01,-90	300	11,0	300	нж	Э	2BIIa	П	333	297	2180	666	230	700	1576	Рис. 10
КНПГ 402-300-ЭА-93							О			2214	700	210		1575	Рис. 10
КНПГ 402-300-ММ-90					М		П			2406	722	233		1500	Рис. 7
КНПГ 402-300-ЭА-91		5,5	150		Э					2180	666	230		1540	Рис. 10
КНПГ 402-300-ЭА-92							О			2154	640	210		1516	Рис. 10
КНПГ 205-300-ЭК-02	300	12,0 (8,6)	250 (300)	угл	Э	3CIIIa	П	330	290	1427	440	240	870	726	Рис. 1
КНПГ 205-300-ЭД-02										1450	450			790	Рис. 8
КНПГ 205-300-ММ-92					М					1300	-			740	Рис. 7
КНПГ 205-300-ЦЗ-90		12,9	250		ЦЗ			327	290	1794	555	230	800	730	Рис. 9
КНПГ 207-400-ЭА,-90	400	12,0 (8,6)	250 (300)	угл	Э	3CIIIa	П	432	382	2370	700	375	750	2084	Рис. 10
КНПГ 207-400-ЭД-01		12,0	300							2370	700			2025	Рис.10
КНПГ 207-400-ЭД-91		12,9	250							2467	-			2150	Рис. 8
КНПГ 207-450-ЭА-91	450	6,0	275	угл	Э	3CIIIa	П	472	437	2310	700	375	1100	2200	Рис. 10
КНПГ 208-500-ЭА,-90	500	12,0	250	угл	Э	3CIIIa	П	540	480	3198	975	470	1000	4224	Рис. 10
КНПГ 208-500-ЭД										2647	601	345		3042	Рис. 8
КНПГ 208-500-ЭД-90															
КНПГ 208-600-ЭА,-90	600	8,6	300	угл	Э	3CIIIa	П	640	582	3198	975	470	1400	4528	Рис. 10
КНПГ 208-600-ЭД														4225	Рис. 5
КНПГ 208-600-ЭД-01						2BIIIa		630	582	3146	811	380		4590	Рис. 8
КНПГ 208-600-ЭД-90		12,9	250			3CIIIa		640	572	2899	748	497		4600	Рис. 8
КНПГ 215-800-00	800	11,0	300	угл	-	1A, 2BIIa	О, Б	836	766	2400	-	435	2060	7960	Рис. 3

Задвижки клиновые, под приварку Pp 14.0-24.5 МПа (по ТУ 3741-005-59162910-2007)

ГАБАРИТНЫЕ И ПРИСОЕДИНИТЕЛЬНЫЕ РАЗМЕРЫ **Размеры и масса указаны для справок**

Условное обозначение	DN, мм	Расчетные параметры		Марка материала	Способ управл.	Классиф. по НП-068-05	Место установки	D	d	H	H1	h	L	Масса, кг	Прим.
		Pp , МПа	T, °C					мм							
КНПГ 401-080-ЭК,-90	80	24,5	150	нж	Э	3CIIIa	П	112	88	1015	380	110	400	340	Рис. 1
КНПГ 401-080-ЭД-90										1067	432			329	Рис. 8
КНПГ 401-080-ЦЗ-90					ЦЗ					1015	-			290	Рис. 17
КНПГ 401-080-ЭА-90					Э	2BIIa	О			1155	520			340	Рис. 11
КНПГ 401-100-ЭА-01,-91	100	18,0	350	нж	Э	2BIIa	О	112	109	1015	380	110	400	340	Рис. 11
КНПГ 401-100-ЭК,-90	100	20,0	300	нж	Э	3CIIIa	П	137	109	1015	380	110	400	340	Рис. 1
КНПГ 401-100-ЭД-90										1067	432				Рис. 8
КНПГ 401-100-ЭК-03		14	335	нж	Э	2BIIa	П	112	93	1080	777	110	400	248	Рис. 1
КНПГ 401-100-ЭК-01							О								
КНПГ 401-125-ЭА-02,-92	125	14,0	335	нж	Э	2BIIa	О	165	114	1190	380	140	450	455	Рис. 11

Условное обозначение	DN, мм	Расчетные параметры		Марка материала	Способ управл.	Классиф. по НП-068-05	Место установки	D	d	H	H1	h	L	Масса, кг	Прим.
		Pp , МПа	T, °C					мм							
КНПГ 401-125-ЦЗ-93	125	18	150	нж	ЦЗ	2BIIa	О	165	130	1200	-	140	450	405	Рис. 17
КНПГ 401-125-ЭК-90					Э						380				Рис. 1
КНПГ 404-125-ЭА															Рис. 11
КНПГ 404-125-ЭА-90															
КНПГ 401-125-ЭА	125	18	350	нж	Э	2BIIa	О	165	130	1272	380	140	450	460	Рис. 11
КНПГ 401-125-ЭА-90										1266	520				
КНПГ 401-125-ЭА-90Л															
КНПГ 401-125-ЭК-91			300				П	140		1197	380			463	Рис. 1
КНПГ 401-125-ЭД-91										1180	432			339	Рис. 8
КНПГ 401-150-ЭК	150	14,0	335	нж	Э	2BIIIa	П	165	137	1197	445	165	450	350	Рис. 1
КНПГ 401-300-ЭА	300	18,0	350	нж	Э	2BIIa	О	360	283	2070	700	233	750	1430	Рис. 11
КНПГ 401-300-ЭА-90														1435	Рис. 11
КНПГ 401-300-ЭА-90Л														1420	Рис. 11
КНПГ 401-300-ЭА-01														1420	Рис. 11
КНПГ 401-300-ЭА-91														1610	Рис. 11
КНПГ 401-300-ЭА-92														1630	Рис. 11
КНПГ 401-300-ЭД-91	300	18,0	350	угл	Э	2BIIa	О	360	283	2152	500	207	750	1630	Рис. 8
КНПГ 401-300-ЭД-93										1721	350	230		1650	Рис.8
КНПГ 401-300-ЭД-94			150												
КНПГ 217-300-ЭД	300	16,0	300	угл	Э	2BIIa	О	360	283	1721	350	230	750	1650	Рис.8
КНПГ 217-300-ЭД-01															

Примечание: наличие в обозначении группы цифр 90, 91 и т. д. означает возможность перемещения затвора под полным перепадом давления

Принятые обозначения:

1) Способ управления
Э – электропривод; задвижки комплектуются электроприводами следующих производителей:
- ЗАО «Тулаэлектропривод» (исполнение ЭА);
- ZPA PECKY Чехия (исполнение ЭК);
- AUMA Германия (исполнение ЭД).

По требованию Заказчика могут быть применены электропривода других производителей.

ЦЗ – цилиндрический редуктор;
КЗ – конический редуктор;
Г – шарнир Гука;
М – маховик;
МШ – муфта шарнирная.

2) Место установки
О – под оболочкой (гермозона);
П – в обслуживаемых помещениях;
Б – в боксах (для блоков РБМК).

Затворы обратные, под приварку (по ТУ 3742-007-59162910-2007) DN 100, 125, 150, 300, 400, 500, 600 мм Pp 1.6, 2.5, 5.5, 8.6, 11.0, 12.0,18.0, 20.0 МПа

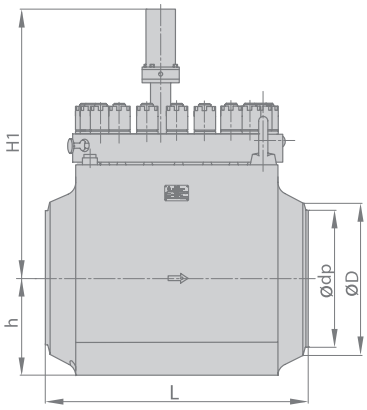

Рис. 12

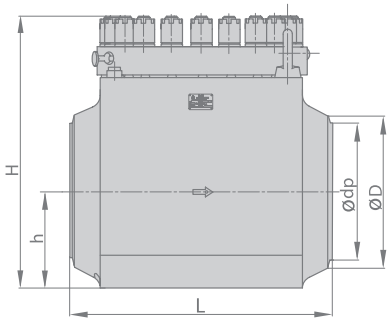

Рис. 13

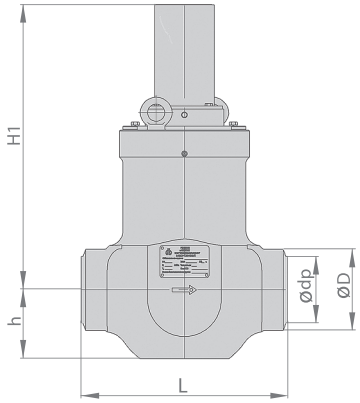

Рис. 12а

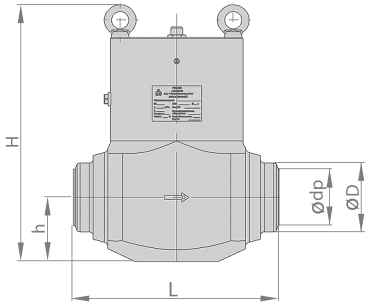

Рис. 13а

ГАБАРИТНЫЕ И ПРИСОЕДИНИТЕЛЬНЫЕ РАЗМЕРЫ — **Размеры и масса указаны для справок**

Условное обозначение	DN, мм	Рабочие параметры		Марка материала	Классиф. по НП-068-05	Место установки	D	d	H	H1	h	L	Масса, кг	Прим.
		Pp, МПа	T, °C				мм							
КНПГ 412-100-00-01	100	11,0	300	нж	2BIIa, 2BIIIa, 2BIIIb, 3CIIIa	П	114	97	500	-	125	420	140	Рис. 13а
КНПГ 412-100-00	100	20,0	350	нж		О	137	109	500	-	125	420	140	Рис. 13а
КНПГ 412-100-00Л	100	18,0	350	нж		О	137	109	500	-	130	420	170	Рис. 13а
КНПГ 413-125-00	125	18,0	350	нж		П, О	165	130	-	555	125	420	155	Рис. 12а
КНПГ 413-150-00	150	18,0	350	нж		П, О	200	166	-	510	150	500	190	Рис. 12а
КНПГ 412-300-00	300	5,5	150	нж		О	325	297	840	-	230	750	830	Рис. 13а
КНПГ 413-300-00-01	300	11,0	300	нж		П	333	297	-	820	230	750	910	Рис. 12а
КНПГ 413-300-00	300	18,0	350	нж		О	360	283	-	820	230	750	830	Рис. 12а
КНПГ 413-300-00Л	300	18,0	350	нж		О	360	283	-	820	230	750	850	Рис. 12а
КНПГ 418-300-00	300	2,5	250	нж		П, О	328	305	-	780	200	500	410	Рис. 13
КНПГ 214-400-00-01	400	8,6	300	угл		П, О	432	382	-	700	359	750	1030	Рис. 12а
КНПГ 214-400-00	400	12,0	300	угл		П, О	432	382	1009	-	359	750	932	Рис. 13а
КНПГ 418-500-00	500	2,5	250	нж		П, О	535	516	-	1000	400	700	1500	Рис. 12
КНПГ 418-600-00	600	1,6	200	нж		П, О	635	616	-	1000	450	800	1600	Рис. 12
КНПГ 209-500-00	500	8,6	300	угл		П, О	542	480	890	-	300	850	2000	Рис. 13
КНПГ 209-600-00	600	8,6	300	угл		П, О	640	582	1035	-	335	1000	2468	Рис. 13
КНПГ 209-600-00-01									-	1036	335	1400	3000	Рис. 12

Принятые обозначения: место установки — О – под оболочкой (гермозона); П – в обслуживаемых помещениях.

Специальная арматура для ТЭС

Задвижки высоких и сверхвысоких параметров предназначены для использования в трубопроводах пара и горячей воды теплоэнергетических установок, работающих на органическом топливе:

- DN 80-350 мм на PN 63-100 кгс/см^2 Тр до 450 °С;
- DN 100-450 мм на Рр 4.0-37.3 МПа Тр до 570 °С.

Герметичность затвора – В (ГОСТ 9544-2015).

Присоединение к трубопроводу – под приварку.

Изделия внутрироссийских поставок предназначаются для эксплуатации в макроклиматических районах с умеренным и холодным климатом (УХЛ) и с категорией размещения 3 (ГОСТ 15150), тип атмосферы II. Для внутрироссийских поставок климатическое исполнение не указывается.

Изделия экспортных поставок предназначаются для эксплуатации в районах с умеренным (У) климатом, тип атмосферы II, или тропическим (Т) климатом, тип атмосферы II, категорией размещения 3 (ГОСТ 15150).

Обозначение климатического исполнения и категории размещения входят в состав обозначений и маркировки задвижек экспортных поставок.

Тип привода – ручной (маховик), электропривод, приводная головка (цилиндрического или конического типа).

Средний срок службы задвижек – 30 лет.

Изготовление и поставка по ТУ 3741-010-59162910-2007.

Конструктивные особенности и преимущества:

- повышенный класс герметичности;
- увеличенный межремонтный период;
- возможность комплектации различными приводными устройствами.

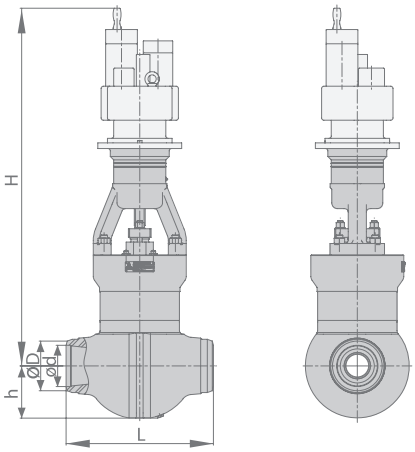

Рис. 14

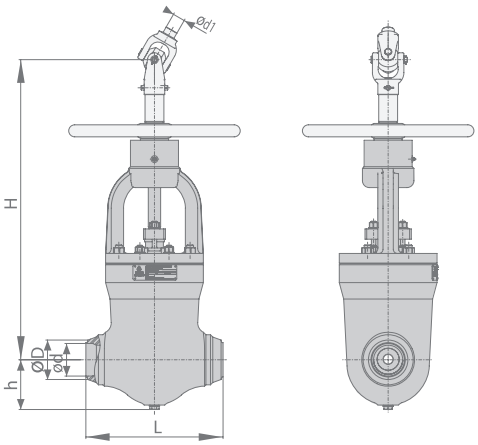

Рис. 15

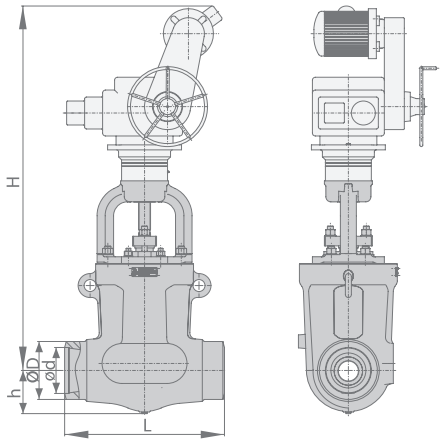

Рис. 16

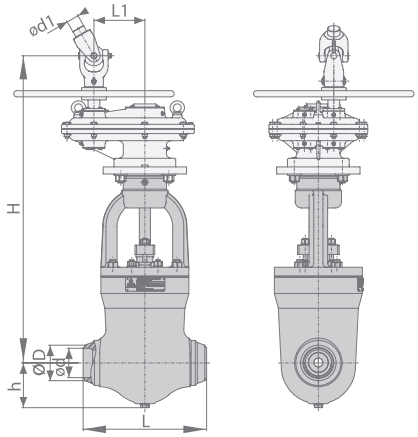

Рис. 17

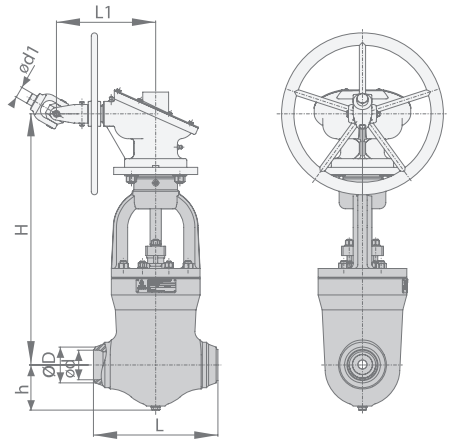

Рис. 18

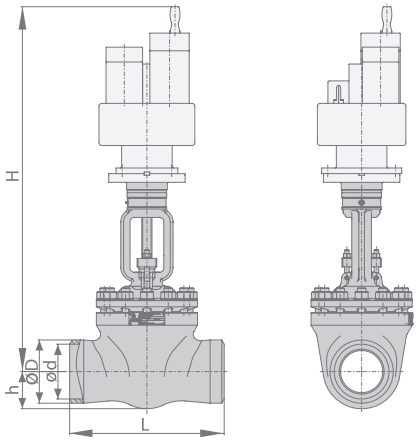

Рис. 19

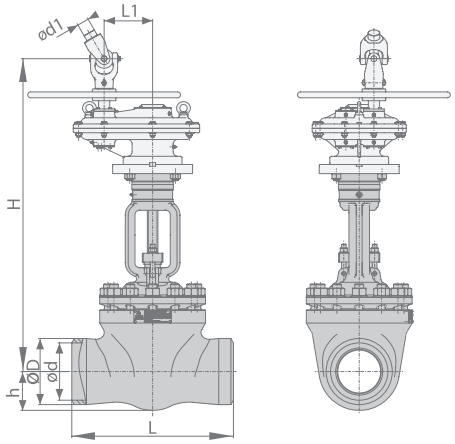

Рис. 20

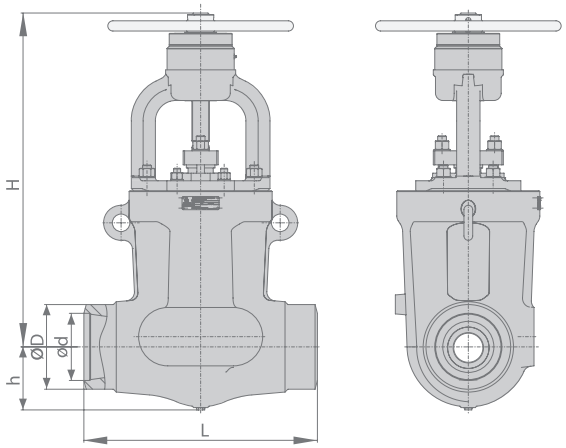

Рис. 21

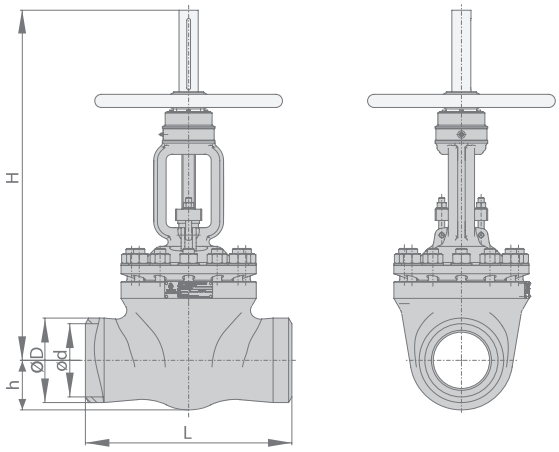

Рис. 22

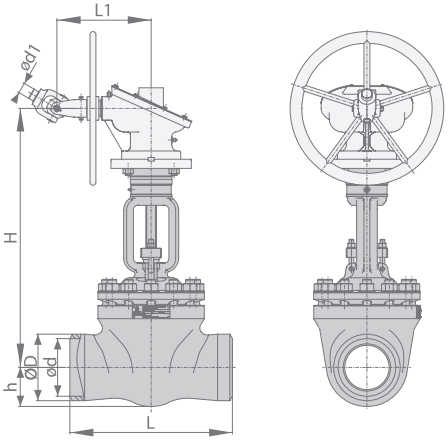

Рис. 23

Задвижки Pp 23.5 МПа, Tp 250 °С. Рабочая среда – вода.

ГАБАРИТНЫЕ И ПРИСОЕДИНИТЕЛЬНЫЕ РАЗМЕРЫ	Размеры и масса указаны для справок

Условное обозначение	DN, мм	Марка стали корпуса	Способ управл.	Коэфф. гидрав. сопрот.	Крут. момент на втулке шпинд., Н•м	Время откр./закр., с, не более	d	D	H	h	L	m, кг, не более	Прим.
							мм						
КНПГ.Т.202-100-ЭА	100	20, 20ГСЛ	Э	0,6	400	50	109	146	1155	135	400	178	Рис. 16
КНПГ.Т.202-100-М			М			-			855				Рис. 15
КНПГ.Т.202-100-ЦЗ			ЦЗ						860				Рис. 17
КНПГ.Т.202-100-КЗ			КЗ										
КНПГ.Т.202-150-ЭА	150	15ГС	Э	0,5	700	55	161	194	1188	182	490	315	Рис. 16
КНПГ.Т.202-150-ЦЗ			ЦЗ			-			1050				Рис. 17
КНПГ.Т.202-150-КЗ			КЗ						1040				Рис. 18
КНПГ.Т.202-175-ЭА	175	15ГС	Э	0,4	1150	72	182	219	1690	244	650	690	Рис. 16
КНПГ.Т.202-175-ЦЗ			ЦЗ			-			1250				Рис. 17
КНПГ.Т.202-175-КЗ			КЗ						1100				Рис. 18
КНПГ.Т.202-225-ЭА	225	15ГС	Э	0,6	1600	86	226	273	1830	255	700	775	Рис. 16
КНПГ.Т.202-225-ЦЗ			ЦЗ			-			1400				Рис. 17
КНПГ.Т.202-225-КЗ			КЗ						1150				Рис. 18
КНПГ.Т.202-250-ЭА	250	20ГСЛ	Э	1,3	1600	86	271	340	1830	232	900	980	Рис. 16
КНПГ.Т.202-250-ЦЗ			ЦЗ			-			1400				Рис. 17
КНПГ.Т.202-250-КЗ			КЗ						1150				Рис. 18
КНПГ.Т.202-300-ЭА	300	20ГСЛ	Э	2,8	1600	86	316	390	1830	252	1000	920	Рис. 16
КНПГ.Т.202-300-ЦЗ			ЦЗ			-			1400				Рис. 17
КНПГ.Т.202-300-КЗ			КЗ						1150				Рис. 18

Задвижки Pp 37.3 МПа, Tp 280 °С. Рабочая среда – вода.

ГАБАРИТНЫЕ И ПРИСОЕДИНИТЕЛЬНЫЕ РАЗМЕРЫ	Размеры и масса указаны для справок

Условное обозначение	DN, мм	Марка стали корпуса	Способ управл.	Коэфф. гидрав. сопрот.	Крут. момент на втулке шпинд., Н•м	Время откр./закр., с, не более	d	D	H	h	L	m, кг, не более	Прим.
							мм						
КНПГ.Т.208-100-ЭА	100	20, 20ГСЛ	Э	0,4	500	50	98	146	1155	135	400	178	Рис. 16
КНПГ.Т.208-100-М			М			-			830				Рис. 15
КНПГ.Т.208-100-ЦЗ			ЦЗ						860				Рис. 17
КНПГ.Т.208-100-КЗ			КЗ						700				Рис. 18
КНПГ.Т.208-150-ЭА	150	20ГС	Э	1,5	1000	50	144	210	1333	168	550	446	Рис. 16
КНПГ.Т.208-150-ЦЗ			ЦЗ			-			1050				Рис. 17
КНПГ.Т.208-150-КЗ			КЗ						800				Рис. 18
КНПГ.Т.208-200-ЭА	200	15ГС	Э	0,46	1750	72	203	273	1690	259	700	720	Рис. 16
КНПГ.Т.208-200-ЦЗ			ЦЗ			-			1300				Рис. 17
КНПГ.Т.208-200-КЗ			КЗ						1100				Рис. 18
КНПГ.Т.208-250-ЭА	250	15ГСЛ	Э	0,9	3900	147	245	345	2380	242	750	1510	Рис. 16
КНПГ.Т.208-250-ЦЗ			ЦЗ			-			1750				Рис. 17
КНПГ.Т.208-250-КЗ			КЗ						1450				Рис. 18
КНПГ.Т.208-300-ЭА	300	20ГСЛ	Э	2,5	3900	147	281	400	2380	262	1000	1400	Рис. 16
КНПГ.Т.208-300-ЦЗ			ЦЗ			-			1750				Рис. 17
КНПГ.Т.208-300-КЗ			КЗ						1450				Рис. 18
КНПГ.Т.208-350-ЭА	350	20ГСЛ	Э	1,8	8400	170	349	490	2740	298	1200	3850	Рис. 16
КНПГ.Т.208-400-ЭА	400	20ГСЛ	Э	2,5	8400	170	406	550	2400	305	1500	4100	Рис. 16

Задвижки Pp 13.7 МПа, Tp 560 ˚С. Рабочая среда – пар.

ГАБАРИТНЫЕ И ПРИСОЕДИНИТЕЛЬНЫЕ РАЗМЕРЫ — **Размеры и масса указаны для справок**

Условное обозначение	DN, мм	Марка стали корпуса	Способ управл.	Коэфф. гидрав. сопрот.	Крут. момент на втулке шпинд., Н•м	Время откр./закр., с, не более	d	D	H	h	L	m, кг, не более	Прим.
							мм						
КНПГ.Т.503-100-ЭА	100	15Х1М1Ф, 15Х1М1ФЛ	Э	0,4	400	50	94	146	1155	135	400	178	Рис. 16
КНПГ.Т.503-100-М			М			-			700				Рис. 15
КНПГ.Т.503-100-ЦЗ			ЦЗ						860				Рис. 17
КНПГ.Т.503-100-КЗ			КЗ										Рис. 18
КНПГ.Т.503-175-ЭА	175	15Х1М1Ф	Э	0,17	1000	72	156	219	1690	244	650	695	Рис. 16
КНПГ.Т.503-175-ЦЗ			ЦЗ			-			1250				Рис. 17
КНПГ.Т.503-175-КЗ			КЗ						1050				Рис. 18
КНПГ.Т.503-200-ЭА	200	15Х1М1Ф	Э	0,46	1000	72	203	273	1690	259	700	720	Рис. 16
КНПГ.Т.503-200-ЦЗ			ЦЗ			-			1270				Рис. 17
КНПГ.Т.503-200-КЗ			КЗ						1050				Рис. 18
КНПГ.Т.503-250-ЭА	250	15Х1М1Ф	Э	0,24	2900	174	251	345	2428	262	900	1900	Рис. 16
КНПГ.Т.503-250-ЦЗ			ЦЗ			-			1800				Рис. 17
КНПГ.Т.503-250-КЗ			КЗ						1500				Рис. 18
КНПГ.Т.503-300-ЭА	300	15Х1М1Ф	Э	0,65	2900	174	281	400	2430	277	1000	2200	Рис. 16
КНПГ.Т.503-300-ЦЗ			ЦЗ			-			1800				Рис. 17
КНПГ.Т.503-300-КЗ			КЗ						1500				Рис. 18

Задвижки Pp 9.8 МПа, Tp 540 ˚С. Рабочая среда – пар.

ГАБАРИТНЫЕ И ПРИСОЕДИНИТЕЛЬНЫЕ РАЗМЕРЫ — **Размеры и масса указаны для справок**

Условное обозначение	DN, мм	Марка стали корпуса	Способ управл.	Коэфф. гидрав. сопрот.	Крут. момент на втулке шпинд., Н•м	Время откр./закр., с, не более	d	D	H	h	L	m, кг, не более	Прим.
							мм						
КНПГ.Т.504-100-ЭА	100	15Х1М1Ф, 15Х1М1ФЛ	Э	0,6	400	50	112	146	1155	135	400	178	Рис. 16
КНПГ.Т.504-100-М			М			-			1000				Рис. 15
КНПГ.Т.504-100-ЦЗ			ЦЗ						1030				Рис. 17
КНПГ.Т.504-100-КЗ			КЗ						850				Рис. 18
КНПГ.Т.504-125-ЭА	125	15Х1М1Ф	Э	0,6	230	50	134	165	990	135	450	250	Рис. 16
КНПГ.Т.504-125-ЦЗ			ЦЗ			-							Рис. 17
КНПГ.Т.504-125-КЗ			КЗ						870				Рис. 18
КНПГ.Т.504-150-ЭА	150	15Х1М1Ф	Э	0,5	400	55	163	194	1333	182	490	315	Рис. 16
КНПГ.Т.504-150-ЦЗ			ЦЗ			-			1030				Рис. 17
КНПГ.Т.504-150-КЗ			КЗ						900				Рис. 18
КНПГ.Т.504-175-ЭА	175	15Х1М1Ф	Э	0,4	850	72	184	219	1690	244	650	685	Рис. 16
КНПГ.Т.504-175-ЦЗ			ЦЗ			-			1400				Рис. 17
КНПГ.Т.504-175-КЗ			КЗ						1150				Рис. 18
КНПГ.Т.504-225-ЭА	225	15Х1М1ФЛ	Э	0,9	1100	86	230	290	1829	222	800	905	Рис. 16
КНПГ.Т.504-225-ЦЗ			ЦЗ			-			1500				Рис. 17
КНПГ.Т.504-225-КЗ			КЗ						1350				Рис. 18
КНПГ.Т.504-250-ЭА	250	15Х1М1ФЛ	Э	0,5	2900	174	275	345	2430	267	900	1860	Рис. 16
КНПГ.Т.504-250-ЦЗ			ЦЗ			-			1800				Рис. 17
КНПГ.Т.504-250-КЗ			КЗ						1500				Рис. 18

Задвижки Pр 25.0 МПа, Tр 545 °С . Рабочая среда – пар.

ГАБАРИТНЫЕ И ПРИСОЕДИНИТЕЛЬНЫЕ РАЗМЕРЫ — **Размеры и масса указаны для справок**

Условное обозначение	DN, мм	Марка стали корпуса	Способ управл.	Коэфф. гидрав. сопрот.	Крут. момент на втулке шпинд., Н•м	Время откр./закр., с, не более	d	D	H	h	L	m, кг, не более	Прим.
							мм						
КНПГ.Т.505-100-ЭА	100	15Х1М1ФЛ	Э	0,2	950	45	97	172	1333	178	550	455	Рис. 16
КНПГ.Т.505-100-ЦЗ			ЦЗ			-			1250				Рис. 17
КНПГ.Т.505-100-КЗ			КЗ						1300				Рис. 18
КНПГ.Т.505-150-ЭА	150	15Х1М1ФЛ	Э	0,42	1800	72	151	262	1690	225	750	930	Рис. 16
КНПГ.Т.505-150-ЦЗ			ЦЗ			-			1400				Рис. 17
КНПГ.Т.505-150-КЗ			КЗ						1250				Рис. 18
КНПГ.Т.505-200-ЭА	200	15Х1М1ФЛ	Э	0,4	3900	147	208	345	2380	282	900	1930	Рис. 16
КНПГ.Т.505-200-ЦЗ			ЦЗ			-			2300				Рис. 17
КНПГ.Т.505-250-ЭА	250	15Х1М1ФЛ	Э	0,4	8800	160	270	426	2380	321	1150	3750	Рис. 16

Задвижки Pр 28.4 МПа, Tр 510 °С . Рабочая среда – пар.

Условное обозначение	DN, мм	Марка стали корпуса	Способ управл.	Коэфф. гидрав. сопрот.	Крут. момент на втулке шпинд., Н•м	Время откр./закр., с, не более	d	D	H	h	L	m, кг, не более	Прим.
							мм						
КНПГ.Т.506-200-ЭА	200	15Х1М1ФЛ	Э	0,28	1500	87	201	290	1930	227	700	1100	Рис. 16
КНПГ.Т.506-250-ЭА	250	15Х1М1ФЛ	Э	1,0	1250	87	245	345	1930	247	900	1255	Рис. 16
КНПГ.Т.506-325-ЭА	325	15Х1М1ФЛ	Э	0,5	3000	180	436	439	2140	300	1100	2880	Рис. 16

Задвижки Pр 4.0 МПа, Tр 545 °С . Рабочая среда – пар.

ГАБАРИТНЫЕ И ПРИСОЕДИНИТЕЛЬНЫЕ РАЗМЕРЫ — **Размеры и масса указаны для справок**

Условное обозначение	DN, мм	Марка стали корпуса	Способ управл.	Коэфф. гидрав. сопрот.	Крут. момент на втулке шпинд., Н•м	Время откр./закр., с, не более	d	D	H	h	L	m, кг, не более	Прим.
							мм						
КНПГ.Т.507-150-ЭА	150	15Х1М1Ф	Э	0,9	250	50	144	165	1065	135	550	250	Рис. 19
КНПГ.Т.507-150-ЦЗ			ЦЗ			-			1050				Рис. 20
КНПГ.Т.507-150-КЗ			КЗ						1000				Рис. 23
КНПГ.Т.507-250-ЭА	250	15Х1М1Ф	Э	0,4	400	73	248	273	1510	240	650	530	Рис. 19
КНПГ.Т.507-250-ЦЗ			ЦЗ			-			1500				Рис. 20
КНПГ.Т.507-350-ЭА	350	15Х1М1ФЛ	Э	1,4	700	94	345	390	1460	248	850	1000	Рис. 19
КНПГ.Т.507-350-ЦЗ			ЦЗ			-			1430				Рис. 20
КНПГ.Т.507-400-ЭА	400	15Х1М1ФЛ	Э	0,16	1450	162	390	440	1910	345	1000	2250	Рис. 19
КНПГ.Т.507-400-ЦЗ			ЦЗ			-			1900				Рис. 20
КНПГ.Т.507-450-ЭА	450	15Х1М1ФЛ	Э	0,26	1450	162	424	480	1910	345	1000	2210	Рис. 19
КНПГ.Т.507-450-ЦЗ			ЦЗ			-			1900				Рис. 20

Задвижки Рр13.7 МПа, Тр 570 °С. Рабочая среда – пар.

Условное обозначение	DN, мм	Марка стали корпуса	Способ управл.	Коэфф. гидрав. сопрот.	Крут. момент на втулке шпинд., Н•м	Время откр./закр., с, не более	d	D	H	h	L	m, кг, не более	Прим.
							мм						
КНПГ.Т.508-100-ЭА	100	15Х1М1Ф, 15Х1М1ФЛ	Э	0,4	400	55	94	146	1230	135	400	186	Рис. 16
КНПГ.Т.508-100-М			М						830				Рис. 15
КНПГ.Т.508-100-ЦЗ			ЦЗ						995				Рис. 17
КНПГ.Т.508-100-КЗ			КЗ						807				Рис. 18
КНПГ.Т.508-150-ЭА	150	15Х1М1ФЛ	Э	0,5	1000	60	156	219	1410	175	600	730	Рис. 16
КНПГ.Т.508-150-ЦЗ			ЦЗ						1030				Рис. 17
КНПГ.Т.508-150-КЗ			КЗ						980				Рис. 18
КНПГ.Т.508-175-ЭА	175	15Х1М1ФЛ	Э	0,2	1000	72	156	219	1690	244	700	750	Рис. 16
КНПГ.Т.508-175-ЦЗ			ЦЗ						1390				Рис. 17
КНПГ.Т.508-175-КЗ			КЗ						1180				Рис. 18
КНПГ.Т.508-200-ЭА	200	15Х1М1ФЛ	Э	0,46	1000	72	203	273	1690	247	800	840	Рис. 16
КНПГ.Т.508-200-ЦЗ			ЦЗ						1390				Рис. 17
КНПГ.Т.508-200-КЗ			КЗ						1180				Рис. 18
КНПГ.Т.508-250-ЭА	250	15Х1М1ФЛ	Э	0,24	2900	174	251	345	2430	262	900	2130	Рис. 16
КНПГ.Т.508-250-ЦЗ			ЦЗ						1790				Рис. 17
КНПГ.Т.508-250-КЗ			КЗ						1743				Рис. 18
КНПГ.Т.508-300-ЭА	300	15Х1М1ФЛ	Э	0,65	2900	174	281	400	2430	277	1000	2410	Рис. 16
КНПГ.Т.508-300-ЦЗ			ЦЗ						1740				Рис. 17
КНПГ.Т.508-300-КЗ			КЗ						1743				Рис. 18

Задвижки PN 63–100 кгс/см^2 . Рабочая среда – вода, пар.

ГАБАРИТНЫЕ И ПРИСОЕДИНИТЕЛЬНЫЕ РАЗМЕРЫ **Размеры и масса указаны для справок**

Условное обозначение	DN, мм	PN, кгс/ см^2	Марка стали корпуса	Способ управл.	Коэфф. гидрав. сопрот.	Крут. момент на втулке шпинд., Н•м	Время откр./закр., с, не более	d	D	H	h	L	m, кг не более	Прим.
								мм						
КНПГ.Т.201-80-ЭА	80	100	20ГСЛ	Э	0,3	70	50	77	98	995	78	300	60	Рис. 19
КНПГ.Т.201-80-М				М			-			620				Рис. 22
КНПГ.Т.201-100-ЭА	100	100	20ГСЛ	Э	0,8	70	50	93	114	995	78	350	75	Рис. 19
КНПГ.Т.201-100-М				М			-			615				Рис. 22
КНПГ.Т.201-100-ЦЗ				ЦЗ						660				Рис. 20
КНПГ.Т.201-100-КЗ				КЗ						630				Рис. 23
КНПГ.Т.201-150-ЭА	150	100	20ГСЛ	Э	0,9	100	62	142	165	1020	93	450	90	Рис. 19
КНПГ.Т.201-150-М				М			-			700				Рис. 22
КНПГ.Т.201-150-ЦЗ				ЦЗ						710				Рис. 20
КНПГ.Т.201-150-КЗ				КЗ						695				Рис. 23
КНПГ.Т.201-200-ЭА	200	100	20ГСЛ	Э	0,5	300	87	195	225	1223	132	550	200	Рис. 19
КНПГ.Т.201-200-М				М			-			970				Рис. 22
КНПГ.Т.201-200-ЦЗ				ЦЗ						910				Рис. 20
КНПГ.Т.201-200-КЗ				КЗ						780				Рис. 23
КНПГ.Т.201-250-ЭА	250	100	20ГСЛ	Э	0,6	490	85	244	280	1390	155	650	380	Рис. 19
КНПГ.Т.201-250-ЦЗ				ЦЗ			-			1120				Рис. 20
КНПГ.Т.201-250-КЗ				КЗ						880				Рис. 23
КНПГ.Т.201-300-ЭА	300	100	20ГСЛ	Э	0,3	895	112	290	330	1620	195	750	500	Рис. 19
КНПГ.Т.201-300-ЦЗ				ЦЗ			-			1300				Рис. 20
КНПГ.Т.201-300-КЗ				КЗ						1060				Рис. 23
КНПГ.Т.209-350-ЭА	350	63	20ГСЛ	Э	0,3	970	106	354	394	1670	210	850	860	Рис. 19
КНПГ.Т.209-350-ЦЗ				ЦЗ			-			1450				Рис. 20
КНПГ.Т.209-350-КЗ				КЗ										Рис. 23

Рабочие параметры задвижек в соответствии с ГОСТ 356-80.
Рабочая температура не должна превышать 450 °С.
Принятые обозначения:
Способ управления
М – маховик;
Э – электропривод;
ЦЗ – цилиндрический редуктор;
КЗ – конический редуктор.
В таблицах указаны данные для исполнений задвижек с электроприводом производства «Тулаэлектропривод» – исполнение ЭА.

Данные для исполнений задвижек с электроприводами других производителей предоставляются по запросу.
ЭН – электропривод производства Бердского электромеханического завода;
ЭД – электропривод производства AUMA;
ЭК – электропривод производства ZPA PECKY;
ЭС – электропривод производства SIPOS;
ЭР – электропривод производства ROTORK;
ЭШ – электропривод производства SHIEBEL.

КРАНЫ ШАРОВЫЕ ДЛЯ СИСТЕМ ТЕПЛОВОДОСНАБЖЕНИЯ

Краны шаровые с ручным управлением DN 50, 80, 100, 150, 200, 250, 300 мм PN 1.6 МПа

Применяются в качестве запорного устройства на технологических линиях по транспортировке воды и пара с температурой до +180 °С.

Герметичность затвора — по классу А (ГОСТ 9544-2015).

Присоединение к трубопроводу — фланцевое.

Климатическое исполнение — умеренное.

Краны изготавливаются с ручным управлением надземной установки. Возможна комплектация кранов электроприводами.

Применяемые материалы	
корпус	сталь – 20Л, 20ГМЛ, 09Г2С, 10Г2
пробка	сталь – 20, 09Г2С, 10Г2 + Cr30 мкм
шпиндель	сталь – 20Х13 + Cr30 мкм
уплотнения	фторопласт

Срок службы кранов — не менее 10 лет.

Гарантийный срок эксплуатации — 18 месяцев со дня ввода в эксплуатацию при условии, что срок хранения не превышает 24 месяцев со дня отгрузки.

Изготовление и поставка по техническим условиям МА 39015-050 ТУ.

Конструктивные особенности и преимущества:

- герметичность затвора кранов обеспечивается поджатием «плавающей» пробки с хромированной поверхностью к уплотнительным кольцам, изготовленным из эластомерного материала;
- низкое гидравлическое сопротивление;
- отсутствие «застойных» зон в корпусе;
- возможность установки в любом положении;
- возможность замены уплотнительных элементов;
- малые габариты и вес;
- в соответствии с ТУ сужение диаметра прохода шарового крана не более 25 %.

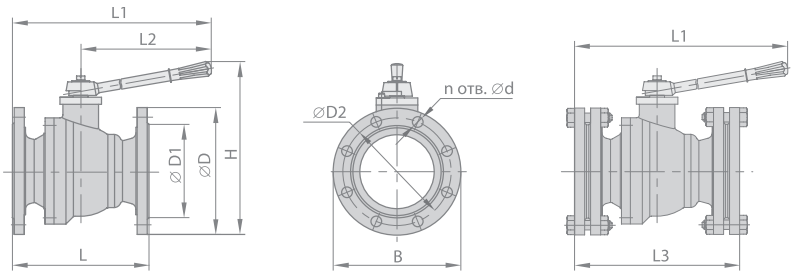

Рис. 24

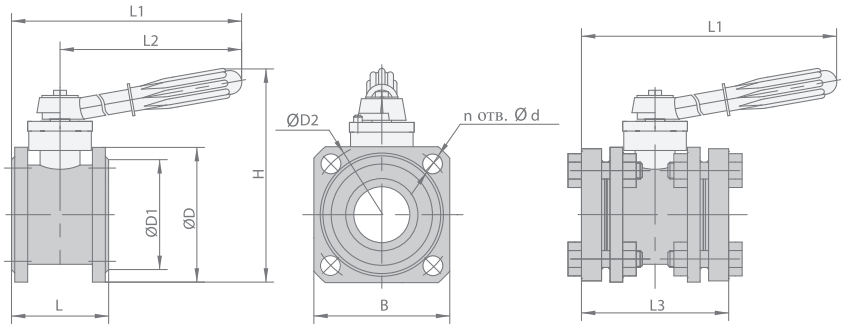

Рис. 24.1

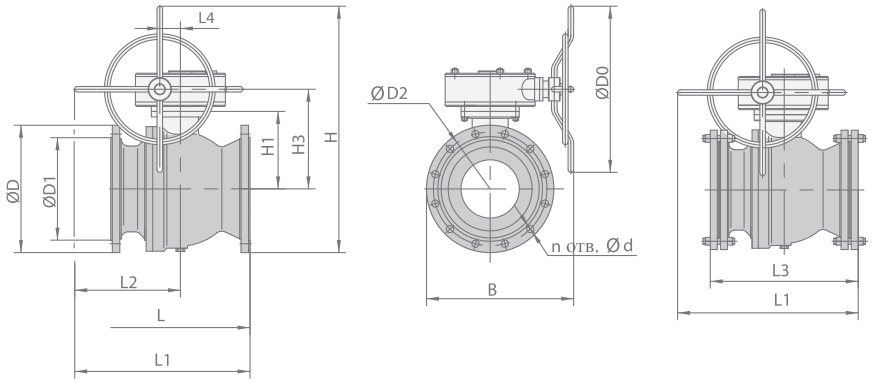

Рис. 25

ГАБАРИТНЫЕ И ПРИСОЕДИНИТЕЛЬНЫЕ РАЗМЕРЫ — **Размеры и масса указаны для справок**

Условное обозначение	Тип присоед.	DN, мм	D	D0	D1	D2	d	n	B	L	L1	L2	L3	L4	H	H1	H3	m, кг	Прим.
					мм								мм						
МА 39015	ф	50	125	–	102	125	18	4	125	90	275	230	–	–	208	–	–	7	Рис. 24.1
МА 39015-01	фо										300		138					12	
МА 39015	ф	80	145	–	133	160	18	4	145	120	290	230	–	–	235	–	–	12	Рис. 24.1
МА 39015-01	фо										316		172					21	
МА 39015	ф	100	215	–	158	180	18	8	215	230	415	300	–	–	317	–	–	23	Рис. 24
МА 39015-01	фо										441		282					36	
МА 39015	ф	150	280	–	212	240	22	8	280	280	945	800	–	–	355	–	–	63	Рис. 24
МА 39015-01	фо										967		334					85	
МА 39015	ф	200	335	480	268	295	22	12	405	330	525	360	–	120	656	209	251	146	Рис. 25
МА 39015-01	фо										554		388					175	
МА 39015	ф	250	405	320	320	355	26	12	430	450	445	220	–	60	690	255	325	170	Рис. 25
МА 39015-01	фо										480		520					200	
МА 39015	ф	300	460	600	370	410	26	12	590	500	625	375	–	75	910	285	345	350	Рис. 25
МА 39015-01	фо										660		568					400	

Принятые обозначения:
ф — фланцевое;
фо — с ответными фланцами.

Краны шаровые с ручным управлением или электроприводом DN 25, 32, 40, 50, 80, 100, 150, 200, 250, 300, 400, 500 мм PN 2.5 МПа

Применяются в качестве запорного устройства на трубопроводах по транспортировке воды и пара с температурой до +180 ˚С.

Герметичность затвора — по классу А (ГОСТ 9544-2015).

Присоединение к трубопроводу — муфтовое, под приварку (возможно изготовление фланцевых кранов).

Климатическое исполнение — умеренное.

Краны изготавливаются различных модификаций: с ручным или электроприводным управлением, камерной/надземной или подземной (в грунт) установки. Возможна комплектация кранов электроприводами различных производителей.

Применяемые материалы	
корпус	сталь – 10Г2, 09Г2С
пробка	сталь – 20Х13
шпиндель	сталь – 20Х13
уплотнения	фторопласт

Срок службы кранов — не менее 35 лет.

Гарантийный срок эксплуатации — 18 месяцев со дня ввода в эксплуатацию при условии, что срок хранения не превышает 24 месяцев со дня отгрузки.

Изготовление и поставка по техническим условиям МА 39015-050 ТУ.

Конструктивные особенности и преимущества:

- корпус крана (от DN 50 мм и более) сварной, что исключает вероятность разгерметизации узла крана относительно внешней среды;
- уплотнение затвора выполнено из специального фторопласта, обладающего высокой износо- и эрозионностойкостью;
- затвор, выполненный по схеме «пробка в опорах» (краны DN 50 мм и более), требует меньших усилий при управлении краном, что позволяет применять электропривод с относительно низкой мощностью;
- при повышении давления среды в корпусе крана предусмотрен сброс давления в трубопровод через уплотнительное кольцо;
- имеется возможность ремонта сальника без остановки трубопровода;
- шаровая пробка изготовлена из нержавеющей стали (20Х13);
- высота удлинителя — по требованиям Заказчика.

Краны шаровые камерной/надземной установки, с ручным управлением (рукоятка) PN 2.5 МПа

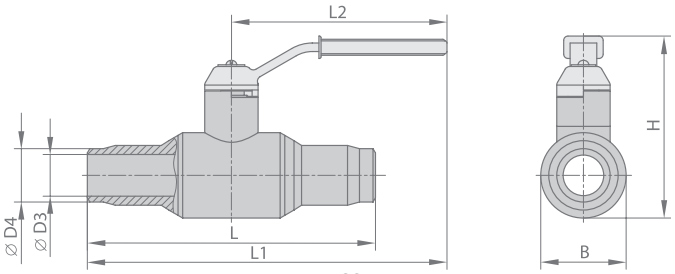

Рис. 26

Тип присоединения к трубопроводу — под приварку.

ГАБАРИТНЫЕ И ПРИСОЕДИНИТЕЛЬНЫЕ РАЗМЕРЫ **Размеры и масса указаны для справок**

Условное обозначение	Кл. исп.	DN, мм	D3	D4	B	L	L1	L2	H	m, кг
			мм							
МА 39034-02	У1	25	26	33	60	236	289	171	120	3.8
МА 39034-02	У1	32	34	40	75	270	306	171	135	4.0
МА 39034-02	У1	40	40	50	80	270	335	200	170	6.0

Принятые обозначения:
У1 — умеренное климатическое исполнение.

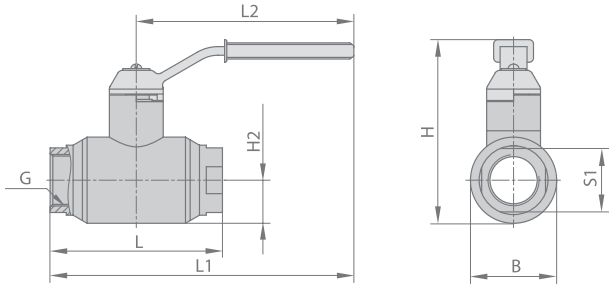

Рис. 27

Тип присоединения к трубопроводу — муфтовое.

ГАБАРИТНЫЕ И ПРИСОЕДИНИТЕЛЬНЫЕ РАЗМЕРЫ **Размеры и масса указаны для справок**

Условное обозначение	Кл. исп.	DN, мм	G	S1	B	L	L1	L2	H	H2	m, кг
				мм							
МА 39034-01	У1	25	G1-A	41	60	130	236	171	120	30	3.0
МА 39034-01	У1	32	G11/4-A	55	75	160	251	171	135	37.5	3.67
МА 39034-01	У1	40	G11/2-A	60	80	160	280	200	170	40	4.8

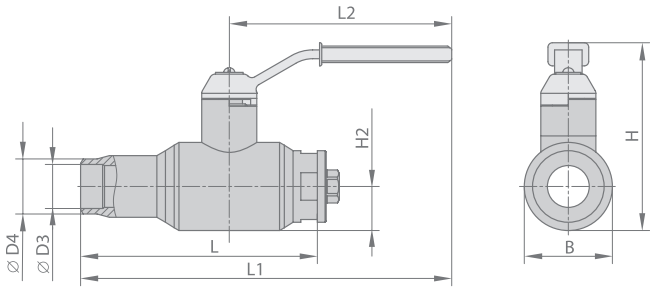

Рис. 28

Тип присоединения к трубопроводу — под приварку — муфтовое.

ГАБАРИТНЫЕ И ПРИСОЕДИНИТЕЛЬНЫЕ РАЗМЕРЫ **Размеры и масса указаны для справок**

Условное обозначение	Кл. исп.	DN, мм	D3	D4	B	L	L1	L2	H	H2	m, кг
			мм								
МА 39034	У1	25	26	33	60	183	289	171	120	30	3.4
МА 39034	У1	32	34	40	75	216	306	171	135	37.5	4.0
МА 39034	У1	40	40	50	80	216	335	200	170	40	5.0

Принятые обозначения:
У1 — умеренное климатическое исполнение.

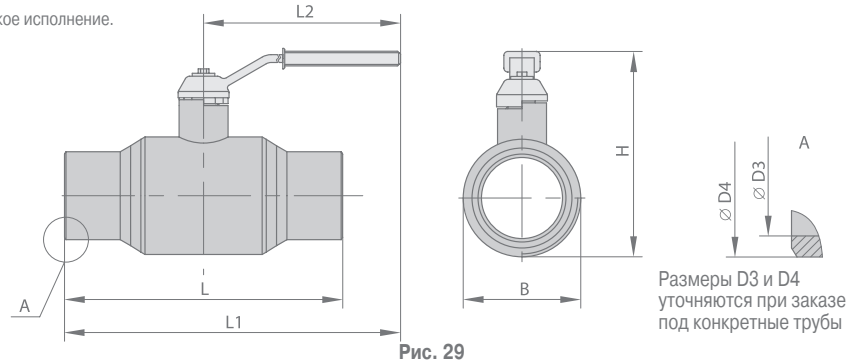

Размеры D3 и D4 уточняются при заказе под конкретные трубы

Рис. 29

Тип присоединения к трубопроводу — под приварку.

ГАБАРИТНЫЕ И ПРИСОЕДИНИТЕЛЬНЫЕ РАЗМЕРЫ **Размеры и масса указаны для справок**

Условное обозначение	Кл. исп.	DN, мм	D3	D4	B	L	L1	L2	H	m, кг
			мм							
МА 39034*	У1	50/38	51	58	80	216	310	200	140	4.3
МА 39034*	У1	80/65	81	91	120	283	542	400	145	11.0
МА 39034*	У1	100/80	100	108	141	305	552	400	232	12.5
МА 39034*	У1	150/125	149	161	215	457	1130	900	343	47.0

* Краны до DN 250 мм изготавливаются неполнопроходными. В соответствии с ТУ сужение диаметра прохода шарового крана составляет до 25 %.

Принятые обозначения:
У1 — умеренное климатическое исполнение.

Краны шаровые для подземной установки без колонны, с ручным управлением (под Т-образный ключ) PN 2.5 МПа

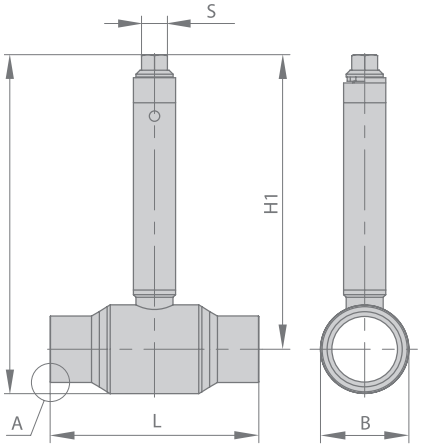

Рис. 30

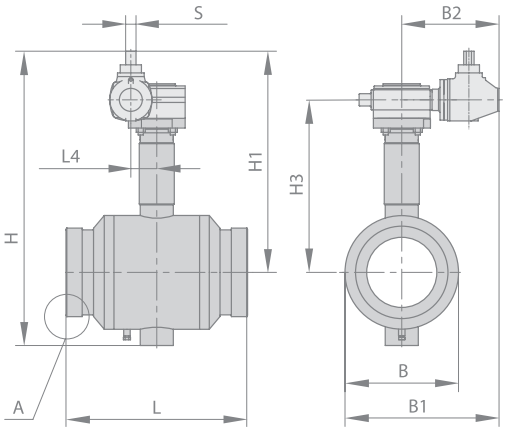

Рис. 31

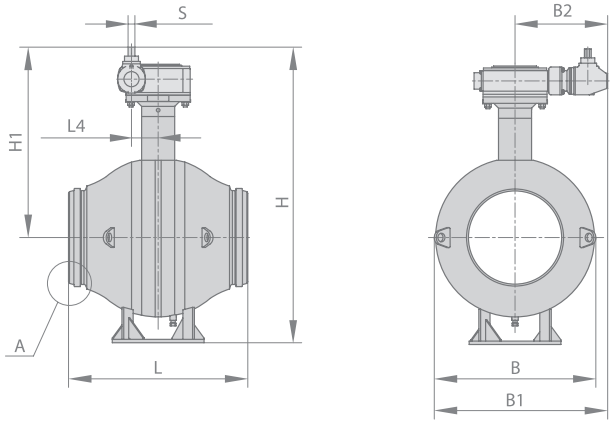

Рис. 32

ГАБАРИТНЫЕ И ПРИСОЕДИНИТЕЛЬНЫЕ РАЗМЕРЫ **Размеры и масса указаны для справок**

Условное обозначение	Кл. исп.	DN, мм	D3	D4	S	B	B1	B2	L	L4	H	H1	H3	m, кг	Прим.
			мм												
МА 39034-01*	У1	50/38	51	58	32	80	-	-	216	-	420	378	-	7.8	Рис. 30
МА 39034-01*	У1	80/65	81	91	32	120	-	-	283	-	460	400	-	15.0	Рис. 30
МА 39034-01*	У1	100/80	100	108	32	141	-	-	305	-	491	420	-	15.2	Рис. 30
МА 39034-01*	У1	150/125	149	161	32	215	-	-	457	-	603	496	-	53.0	Рис. 30
МА 39034-02*	У1	200/150	207	222	32	270	435	300	521	80	805	645	495	120.0	Рис. 31
МА 39034-02*	У1	250/200	262	273	32	351	475	300	559	80	907	682	532	200.0	Рис. 31
МА 39034-02	У1	300	311	330	32	545	703	430	635	125	1115	794	-	660.0	Рис. 32
МА 39034-02	У1	400	412	430	32	750	809	434	838	125	1385	892	-	1073.0	Рис. 32
МА 39034-02	У1	500	514	538	32	920	894	434	990	125	1550	978	-	1935.0	Рис. 32

* Краны до DN 250 мм изготавливаются неполнопроходными. В соответствии с ТУ сужение диаметра прохода шарового крана составляет до 25 %.

Принятые обозначения:
У1 — умеренное климатическое исполнение.

Краны шаровые для подземной установки с колонной, с ручным управлением (под Т-образный ключ) PN 2.5 МПа

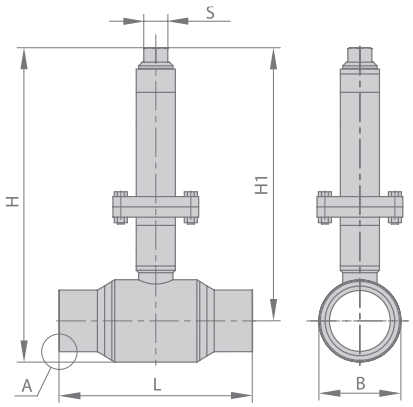

Рис. 33

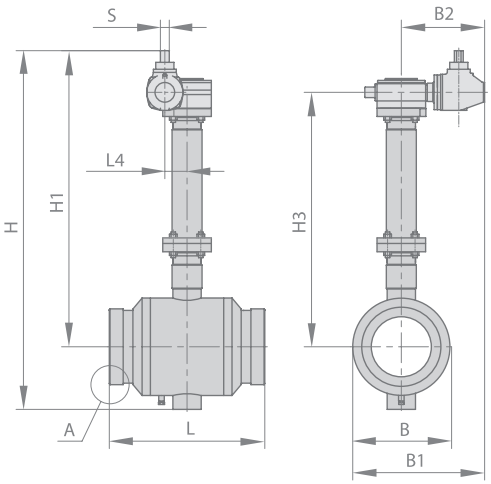

Рис. 34

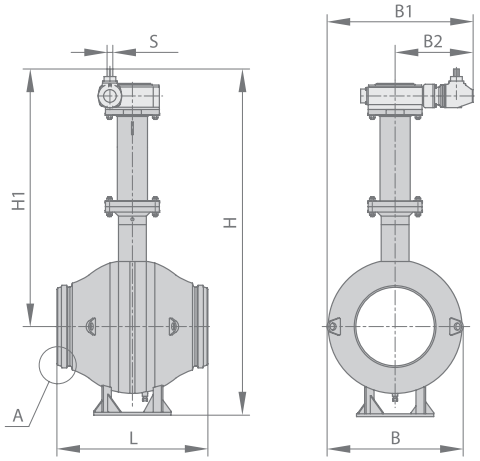

Рис. 35

ГАБАРИТНЫЕ И ПРИСОЕДИНИТЕЛЬНЫЕ РАЗМЕРЫ — **Размеры и масса указаны для справок**

Условное обозначение	Кл. исп.	DN, мм	D3	D4	S	B	B1	B2	L	L4	H	H1	H3	m, кг	Прим.
			мм												
МА 39034-02*	У1	50/38	51	58	32	80	-	-	216	-	1420	1378	-	23.7	Рис. 33
МА 39034-02*	У1	80/65	81	91	32	120	-	-	283	-	1460	1400	-	30.0	Рис. 33
МА 39034-02*	У1	100/80	100	108	32	141	-	-	305	-	1495	1425	-	33.5	Рис. 33
МА 39034-02*	У1	150/125	149	161	32	215	-	-	457	-	1630	1495	-	82.0	Рис. 34
МА 39034-03*	У1	200/150	207	222	32	270	435	300	521	80	1805	1645	1495	160.0	Рис. 34
МА 39034-03*	У1	250/200	262	273	32	351	475	300	559	80	1910	1682	1532	255.0	Рис. 34
МА 39034-03	У1	300	311	330	32	545	703	430	635	125	2195	1874	-	670.0	Рис. 35
МА 39034-03	У1	400	412	430	32	750	809	434	838	125	2385	1892	-	1185.0	Рис. 35
МА 39034-03	У1	500	514	538	32	920	894	434	990	125	2550	1978	-	2046.0	Рис. 35

* Краны до DN 250 мм изготавливаются неполнопроходными. В соответствии с ТУ сужение диаметра прохода шарового крана составляет до 25 %.

Принятые обозначения:
У1 — умеренное климатическое исполнение.

Краны шаровые камерной/наземной установки, с ручным управлением (редуктор с маховиком) PN 2.5 МПа

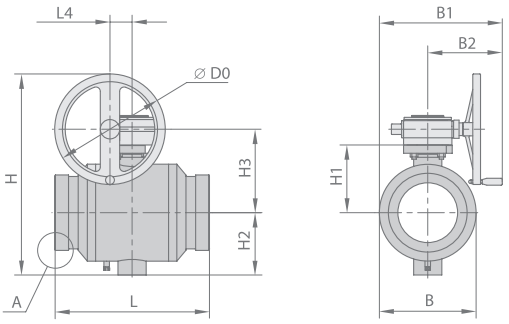

Рис. 36

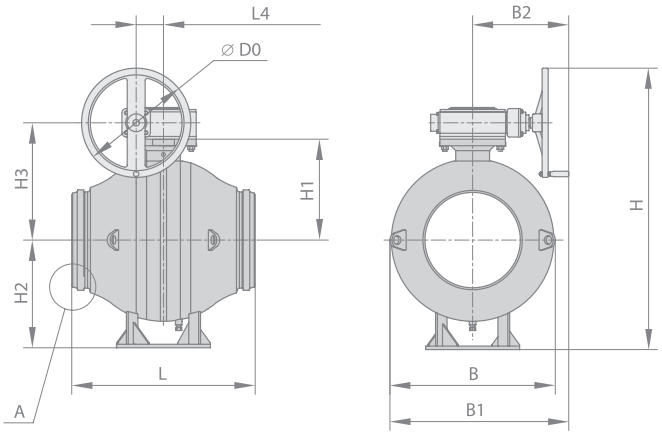

Рис. 37

ГАБАРИТНЫЕ И ПРИСОЕДИНИТЕЛЬНЫЕ РАЗМЕРЫ — **Размеры и масса указаны для справок**

Условное обозначение	Кл. исп.	DN, мм	D0	D3	D4	B	B1	B2	L	L4	H	H1	H2	H3	m, кг	Прим.
			мм													
МА 39034*	У1	200/150	250	207	222	270	376	240	521	80	535	200	160	250	110.0	Рис. 36
МА 39034*	У1	250/200	400	262	273	351	460	285	559	80	727	245	225	302	180.0	Рис. 36
МА 39034	У1	300	400	311	330	545	688	415	635	100	955	340	345	410	555.0	Рис. 37
МА 39034	У1	400	500	412	430	750	815	440	838	125	1280	462	493	537	1044.0	Рис. 37
МА 39034	У1	500	500	514	538	920	900	440	990	125	1440	545	572	620	1890.0	Рис. 37

* Краны до DN 250 мм изготавливаются неполнопроходными. В соответствии с ТУ сужение диаметра прохода шарового крана составляет до 25 %.

Принятые обозначения:
У1 — умеренное климатическое исполнение.

Краны шаровые камерной/надземной установки, с электроприводом PN 2.5 МПа

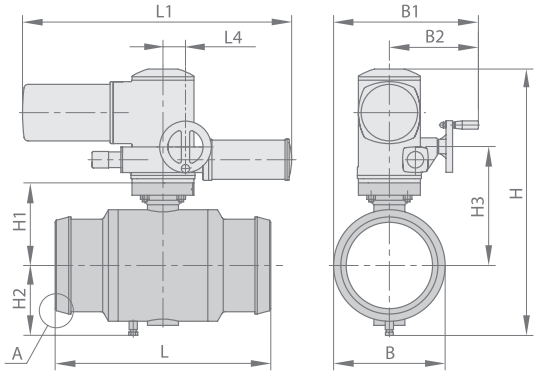

Рис. 38

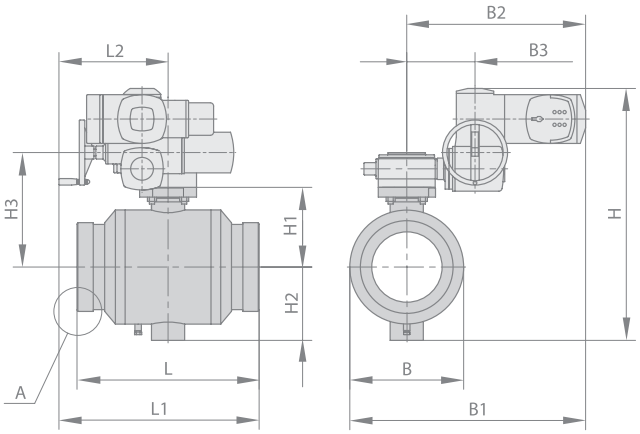

Рис. 39

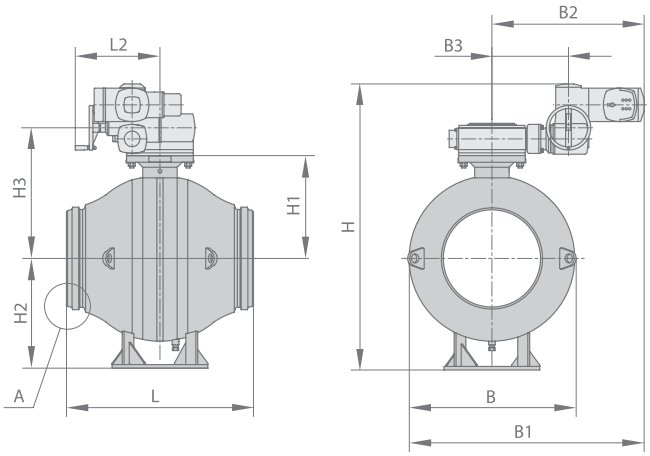

Рис. 40

ГАБАРИТНЫЕ И ПРИСОЕДИНИТЕЛЬНЫЕ РАЗМЕРЫ — **Размеры и масса указаны для справок**

Условное обозначение	Кл. исп.	DN, мм	D3	D4	B	B1	B2	B3	L	L1	L2	L4	H	H1	H2	H3	m, кг	Прим.
			мм															
МА 39034-01*	У1	200/150	207	222	270	350	216	-	521	652	-	55	656	200	160	288	120.0	Рис. 38
МА 39034-01*	У1	250/200	262	273	351	722	547	210	559	615	335	-	775	245	225	350	210.0	Рис. 39
МА 39034-01	У1	300	311	330	545	805	727	-	635	-	350	-	1005	340	345	460	595	Рис. 40
МА 39034-01	У1	400	412	430	750	915	540	-	838	-	379	-	1277	462	493	587	1067	Рис. 40
МА 39034-01	У1	500	514	538	920	1000	540	-	990	-	379	-	1440	545	572	670	1910	Рис. 40

* Краны до DN 250 мм изготавливаются неполнопроходными. В соответствии с ТУ сужение диаметра прохода шарового крана составляет до 25 %.

Принятые обозначения:
У1 — умеренное климатическое исполнение.

Для заметок

Для заметок

Нефтегазовые системы

301368, Россия, Тульская область,
г. Алексин, ул. Некрасова, 60
АО «Тяжпромарматура»
+7(48753) 9-07-70, +7(495) 411-77-57
office@aztpa.ru, office@ogscomp.ru
www.oilgassystems.com
www.aztpa.ru

0016/03-1